copa

Ultimix Premix Tam Yoğuşmalı Kombi

Kullanım ve Montaj Kılavuzu

copa.com.tr

Değerli COPA müşterimiz,

Sizin için hazırlamış olduğumuz bu kitapçıkta COPA Ultimix Premix Tam Yoğuşmalı Kombinizin güvenli, verimli ve doğru kullanımı için önemli bilgiler yer almaktadır.

Bu nedenle kullanım ve montaj kılavuzunun tamamını ve kombinizle birlikte verilen diğer belgeleri, kullanıma başlamadan önce dikkatle okumanızı ve daha sonraki başvurularınız için kolay ulaşabileceğiniz bir yerde saklamanızı rica ederiz.

- Bu ürün yüksek verimlilikte çalışan, ön karışımlı, tam yoğuşmalı bir kombidir.
- Bu ürün, hem ısıtma sistemi hem de kullanım suyu ihtiyaçlarınızı karşılayacak şekilde yapılmıştır.
- Ürününüzü devreye alırken oluşan ambalaj atıklarınızı lütfen ilgili yönetmeliklere göre bertaraf ediniz.
- Bu ürünün devreye alınması, COPA Yetkili Servisi tarafından yapılmalıdır.
- Ürününüzün garanti süresi 2 yıl, kullanım ömrü 10 yıldır. Ürününüzden tam performans alabilmeniz için, garanti süresinin dışında da yılda en az 1 defa bakım yaptırmanızı önemle tavsiye ederiz.
- Belirtilen özellikler ve tanımlamalar COPA tarafından değiştirilebilir. Güncel bilgilere **www.copa.com.tr** adresinden veya **444 2672** numaralı COPA Müşteri Hizmetleri'nden ulaşabilirsiniz.
- COPA Ultimix Premix Tam Yoğuşmalı Kombiyi tercih ettiğiniz için teşekkür ederiz.

İÇİNDEKİLER

1.1. Genel Uyarılar ____ **01**

1.2. Yer Seçimi ____ **02**

1.3. Baca Bağlantı Özellikleri ____ **03**

1.4. Ürün Tanımları ____ **04**

1.5. Tesisat Sistemi ____ **05**

1.6. Kombinin Kullanılması ____ **06**

1.7. Arızalar ve Uyarılar ____ **10**

1.8. Güvenlik Sistemleri ____ **13**

1.9. Bakım ve Genel Uyarılar ____ **14**

2.0. Yetkili Servis Listesi ____ **23**

1.1. Genel Uyarılar

- Ürün, mutlaka yönetmeliklere uygun topraklaması olan bir tesisata bağlanmalıdır.
- Ürünün elektriği, devreye alınmadan ya da yetkili servis hizmetleri öncesinde mutlaka kesilmelidir.
- Tesisat ve radyatör seçimleri ilgili yönetmeliklerde belirtilen kurallara göre yapılmış olmalıdır.
- Ürünün gaz bağlantısı mutlaka ilgili gaz kuruluşunun onayı ile yapılmalıdır.
- Üründe ortaya çıkan elektrik sistemi kaynaklı sorunlar üreticinin sorumluluğunda değildir.
- Ürünü çalıştırmadan önce: tesisat ve kullanım suyu girişlerinde filtre, tesisat giriş-çıkışlarında ve kullanım suyu girişinde vana olduğunu, tesisatın temiz ve kullanıma hazır olduğunu kontrol ediniz.
- Sadece COPA yetkili servisleri tarafından onaylı antifreeze kullanılmalıdır.
- Ürünü devreye almadan önce, tüm tesisatta su kaçağı olmadığından emin olunmalıdır.
- Kullanım suyunun maximum 8 bar, ve 20 FR sertlik derecesinde (1°F = 10ppm CaCO3) olmalıdır. 20° Fr sertlik derecesinden (1°F = 10ppm CaCO3) daha sert olması halinde, kombide sert suyun sebep olduğu kireç oluşumlarını önlemek amacıyla yumuşatılmış veya uygun su kullanımı zorunludur. 20° Fr sertlik derecesi üzerindeki suların meydana getireceği hasarlardan COPA sorumlu değildir. Şehir şebeke basıncı 6,5 bar'dan daha yüksek ise mutlaka basınç düşürücü monte edilmelidir
- Ürünün bağlanacağı duvarın yeterli güçte olduğundan emin olunmalıdır. Gerekirse çelik takviye kullanılmalıdır.
- Elektrik bağlantısında 3x1.5 mm^2 NYAF. kablo ve 2 A N otomat kullanılmalıdır.
- Ürün; 195 V - 255 V, 50 Hz AC elektrik sistemine göre tasarlanmıştır. Bu değerlerin dışındaki kullanımlar için, bir elektrik regülatörü kullanılmalıdır.
- Ürünün bulunduğu ortam -10˚C and 50˚C arasında olmalıdır. Donmaya karşı ürünün elektriği kesilmemelidir.
- Bu ürün, ilgili AEEE ve Rohs direktiflerine göre üretilmiştir. Üründe Poliklorbifenol (PCB) ve benzeri kimyasallar kullanılmamıştır.
- Ürün tam yoğuşmalı bir ürün olup, kullanıma başlamadan önce trap kapağına su konulmalı, çıkışı mutlaka kapalı devre atık sistemine uygun bir hortum ile bağlanmalıdır. Gerekli durumlarda, suyun asiditesini düşürmek için bazik yumuşatıcı kullanılabilir. Tesisat belirli periyodlarda kontrol edilmelidir.
- Ürün garanti süresinde olsa bile; kitapçıkta belirtilen uyarılara aykırı davranıldığında veya bu uyarılardan meydana gelebilecek arıza ve hasarlarda ürün garanti kapsamı dışında kalır.

1.2. Yer Seçimi

- Ürünün monte edilebileceği yerler **Şekil 1.2.1 ve 1.2.2**'deki gibi aşağıdaki tabloda verilmiştir.

Şekil 1.2.1

Ürünün Bağlanabileceği Kritik Ölçüler

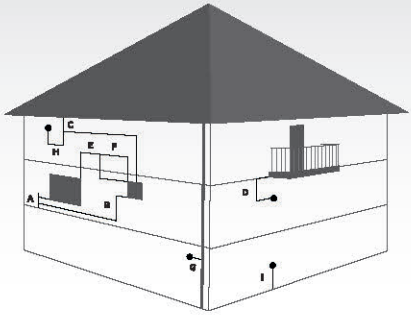

Şekil 1.2.2

Ürünün Duvar ve Baca Bağlantı Ölçüleri

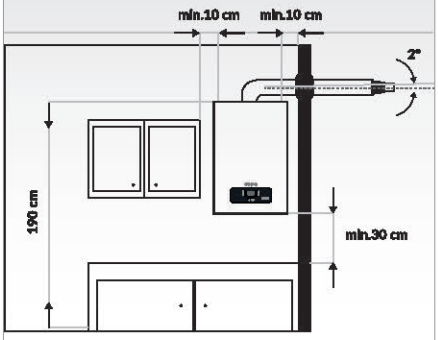

Minimum Mesafeler CM

A - Pencere altları	60 cm
B - Havalandırma menfezleri	60 cm
C - Yağmur sistemleri	30 cm
D - Balkon altları	30 cm
E - Pencere kenarları	40 cm
F - Harici havalandırmalar	60 cm
G - Dikey/yatay borular	60 cm
H - Binanın dış köşeleri	30 cm
İ - İç köşeler	100 cm
J - Zemin	180 cm
K - İki baca arasındaki dikey mesafe	150 cm
L - İki baca arasındaki yatay mesafe	100 cm

- Kombi açık balkonlara, kapalı bacalara ya da kapalı havalandırmalara bağlanamaz.
- Maximum dış hava rüzgar hızı 10 m/s'dir.
- Ürünün monte edildiği ortamda, duvar ya da mobilya yüzeyleri arasında yan taraflarda 100 mm, alt ve üst taraflarda 200 mm boşluk olmalıdır.
- Ürünün ön yüzeyinde sıcak temasa karşı 100 mm boşluk olmalıdır.
- Yanıcı yüzeyler, fırın ve ocak gibi ekipmanlarla ürün arasında en az 500 mm boşluk olmalıdır.
- Ürünün bakımları (yanıcı yüzeylerin, eşanjör ve brülörün, fan ve su filtrelerinin temizlenmesi gibi) sadece COPA yetkili servis elemanları tarafından yapılabilir.

1.3. Baca Bağlantıları

• Ünite, hava-geçirmez odalı ve güçlendirilmiş çekimli bir "tip C" tipidir, hava girişi ve duman çıkışı aşağıda yazılı olan çekme/emme sistemlerinden birisine bağlanmalıdır. Kurulum işlemine başlamadan önce, ilgili uyarıları ve talimatları kontrol ediniz ve uyunuz.
Ayrıca, duvara ve/veya tavana terminallerin bağlantısını yaparken, pencerelerle, duvarlarla, havalandırma açıklıklarıyla arada bırakılacak minimum mesafelere riayet ediniz.

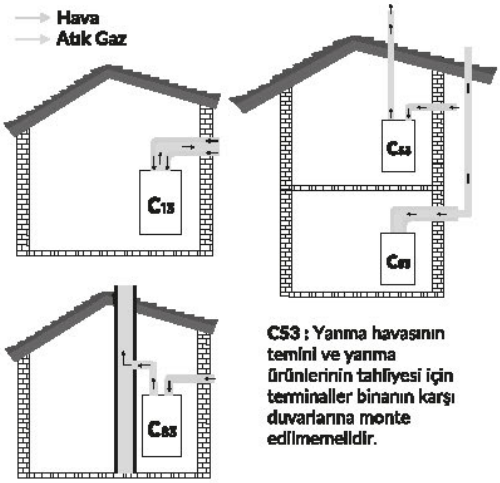

C53 : Yanma havasının temini ve yanma ürünlerinin tahliyesi için terminaller binanın karşı duvarlarına monte edilmemelidir.

		Max. Isı Girişi	Min Isı Girişi
Yanma Ürünleri Çalışma Sıcaklığı	°C	72	69
Yanma Ürünlerinin Kütle Akış Hızı	g/s	11	3

• Ürün ile birlikte standart olarak 800 mm uzunluğunda teleskobik boru verilmektedir. Ancak, bunun dışında **Şekil 1.3.2 1.3.3 ve 1.3.4**'de belirtilen baca bağlantıları da uygulanabilir. **Şekil 1.3.2 , 1.3.3 ve 1.3.4**' de belirtilen uzunluklar; kayıplar düşülmeden verilen uzunluklardır. Net metrajlar için aşağıdaki tabloda belirtilen eşdeğer kayıp tablosuna bakınız.

Koaksiyal bacalar için meşdeğer cinsinden kayıplar tablosu

	Koaksiyal 60/100
İzin verilen maksimum uzunluk	6 m
90° dirsek indirgeme faktörü	1 m
45° dirsek indirgeme faktörü	0.5 m

Ayrık bacalar Maximum meşdeğer uzunluklar

ULTIMIX	
İzin verilen maksimum uzunluk	60 m

Ayrık bacalar için meşdeğer cinsinden kayıplar tablosu

			Meşd Cinsinden Kayıplar		
			Hava emme	Duman tahliyesi	
				Dikey	Yatay
Ø 80	BORU	1 m	1	1,6	2
	DİRSEK	45°	1,2	1,8	
		90°	1,5	2	
		90° Tees çıkışı	1,5	2	

Şekil 1.3.1

Maximum Eşdeğer Baca Boyu: 6 m

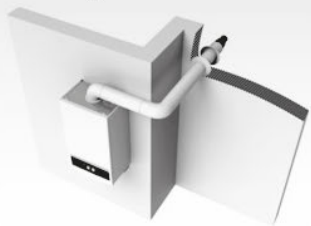

(Koaksiyal 60/100 Ø)

Şekil 1.3.2

Maximum Eşdeğer Baca Boyu: 60 m

(Ayrık 80 Ø)

Şekil 1.3.3

Baca Borusu

Oluşacak yoğuşma ürünlerin dışarıya doğru geri akıp damlamaya neden olmasını önlemek için, duman tahliyesinin yatay bölümlerinin kombiye doğru hafif +2 derece (pozitif) eğimli şekilde tutulması gerekmektedir.

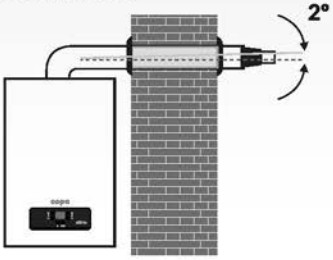

1.4. Ürün Tanımı

- Kullanmakta olduğunuz ürün, uygun koşullarda %108 (alt ısıl değere göre) verimli, A enerji sınıfında gazlı bir üründür.

Boyutlar (mm)	A	B	C	Net Ağırlık (kg)
COPA Ultimix 24	600	400	320	28,5

Şekil 1.4.1

Ürün Boyutları

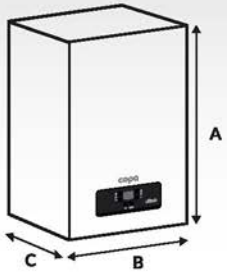

Şekil 1.4.2

Ürün Yapısı

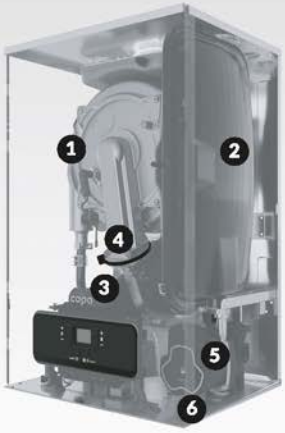

1. Yeni geliştirilmiş paslanmaz tam yoğuşmalı eşanjör
2. Genleşme tankı
3. Yeni tasarım susturucu
4. Fan ve brülör sistem
5. Modülasyonlu pompa
6. Hidrolik sistem

1.5. Tesisat Sistemi

Şekil 1.5.1

Montaj Tesisat Şeması

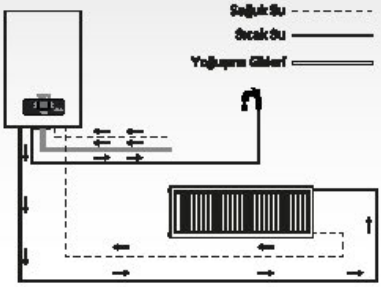

Şekil 1.5.2

Kombi Bağlantı Detayı

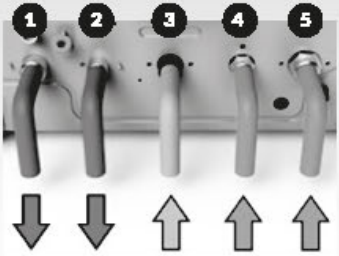

1- Kalorifer sistemi gidiş hattı (CH) ¾"
2- Sıcak kullanım suyu gidiş hattı (DHW) ½"
3- Gaz girişi ¾"
4- Soğuk kullanım suyu (şebeke) giriş hattı (DHW) ½"
5- Kalorifer sistemi dönüş hattı (CH) ¾'

- Ürünü kullanmadan önce, aksesuar içerisinde bulunan sifon kapağının su ile doldurulması ya da ürünün baca çıkışından su doldurulması gereklidir.
- Ürünün tesisat bağlantıları sırasında, asgari olarak aşağıdaki kitin yapıldığını kontrol ediniz.

1- Tesisat giriş ve çıkışlarına ¾" vana ve filtre

2- Kullanım suyu girişine ½" vana ve filtre

3- Gaz girişine ¾" vana

Şekil 1.5.4

Cihaz Bağlantıları

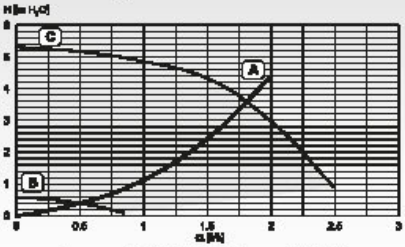

Pompa-Sirkülatör / Basınç Düşüşü

A = Kazan Güç Kayıpları
B = Min. Sirkülatör Hızı
C = Max. Sirkülatör Hızı

Pompa Karakteristik Şeması

- Üründe doğalgazın yoğuşması sonucu oluşan ve yaklaşık 3.1 pH değerinde ve maximum konumda yaklaşık 2 lt/dk yoğuşma suyu oluşmaktadır.
- Ürün ile birlikte verilen aksesuar yoğuşma hortumunun belirli bir açı ile kapalı gidere bağlanması zorunluluktur.
- Su tesisat yapısı kurulurken pompanın kapasitesine dikkat edilmelidir. Ses ve ısıtmama şikayetine karşı pompanın ayarı COPA yetkili servis tarafından yapılmalıdır.

1.6. Kombinin Kullanılması

- Ürünü kullanmaya başlamadan önce tesisat su basıncı 1.5 bar olana kadar doldurulmalıdır.

Şekil 1.6.1

Su Doldurma

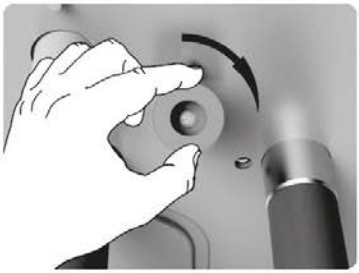

- Üründe bulunan su basınç sistemi 0.5 bar ile 3.0 bar arasında çalışmaktadır. Su basıncı 0.5 barın altında ise ürün çalışmaz ve ekranda uyarı verir. Su basıncı 3.0 barın üzerinde ise, ürünün emniyet ventilinden kısmi su çıkışı olur. Bu durum su çıkış arızası olmayıp, su basıncı 3.0 barın altına düştüğünde kesilir. Su basıncı hem ekrandan, hem de ürünün altındaki manometre göstergesinden görülebilir.

Kış döneminde uzun süreli olarak kapalı kalması durumunda donmadan korumak için, kombideki suyun tümünün tahliye edilmesi önerilmektedir.
Cihaza gelen elektrik ve/veya gaz beslemesi kesilir ise anti-friz sistemi çalışmayacaktır. Kış mevsiminde kombinin uzun süre boyunca kapalı kalması durumunda,donmadan korumak için kombideki tüm suyun (sıcak su ve sistem suyunun) tahliye edilmesi önerilmektedir; veya sadece sıcak suyu tahliye ediniz ve ısıtma sistemine giriş bölümünde belirtildiği gibi yetkili servisin uygunluğunda bir antifriz ekleyiniz.

Şekil 1.6.2

Ürünün Kullanılması ve Arayüzleri

1. Kontrol tuş grubu
2. LCD ekran
3. Radyatör sıcaklık ayarı
4. Su sıcaklık ayarı

Şekil 1.6.3
Kombi Arayüzü

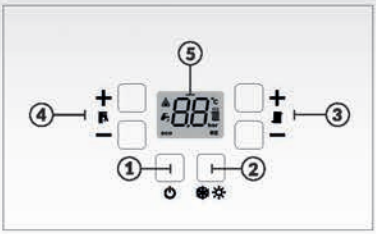

1. On/Off / Eco/Comfort
2. mode Mod / Reset
3. Radyatör Sıcaklık Ayarı
4. Kullanım Suyu Sıcaklık Ayarı
5. LCD Ekran

Şekil 1.6.4.
Arayüz Fonksiyonları

Tuş		Ana Fonksiyon
⏻ e|c	On/Off Eco / Comfort	Cihazın açılıp kapatılması Eco ve konfor konumu geçişi
mode reset	Mode Reset	Yaz ve kış seçimi Cihazın resetlenmesi
	Kullanım Suyu Potans	Kullanım suyu sıcaklığını ayarlama
	Tesisat Potans	Tesisat suyu sıcaklığını ayarlama

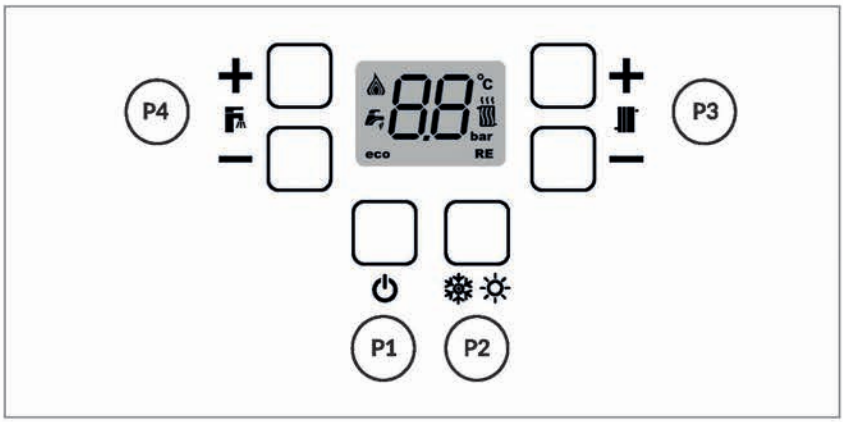

- Ürün **OFF** konumunda ise, LCD ekranda sadece **(--)** gözükür ve backlight ışığı kapalı olur.
  Ürün çalıştırıldığında backlight yanar ve kış konumunda ise radyatör ve musluk işareti belirir.
- Ürünün kış konumunda tesisat sıcaklık ayarını yapılacak ise, bu düğmelere basılır. Çevrilmesi ile birlikte, backlight yanar ve sıcaklık değeri yanıp söner. İstenilen sıcaklık ayarlandıktan 5 saniye sonra sıcaklık ayarı kaydedilir ve backlight söner. Sıcaklık değiştikçe backlight yanmaksızın sıcaklık değeri değişir.
- Ürün **Kış/Yaz** konumunda kullanım suyu ayarını yapmak için kullanım suyu düğmesine basılarak istenilen sıcaklık ayarı yapılır. Bu sırada, backlight yanar ve sıcaklık değeri yanıp söner. İstenilen sıcaklık ayarı yapıldıktan 5 saniye sonra bu değer kaydedilir ve backlight söner. Sıcaklık değiştikçe backlight yanmaksızın sıcaklık değeri değişir.
- **Mode** tuşuna basıldığında ürün yaz konumuna geçer. Bu konumda sadece musluk işareti yanar ve radyatör işareti kapanır. Bu konumda, sadece kullanım suyu değeri gözükür ve ayarlanır.
- **Eco/Comfort** tuşuna basıldığında ürün ekonomik ve konfor koşullarında çalışmaya başlar ve ekranda **e/c** işaretleri gözükür. **e** (Eco) konumunda ürün daha az gaz sarfiyatı yapmak için akıllı ısıtma sistemini devreye sokar. Burada, tesisatdan dönen suyun sıcaklığı kontrol edilerek ihtiyaç duyulacak ısıya yavaşça çıkılması sağlanır.
  c (Comfort) konumunda ise, akıllı ısıtma sistemi ortam sıcaklığının daha hızlı artması için azami gücü kullanır. Ürünün fabrika ayarı Eco konumundadır.
- Ürünün herhangi bir kilitlenme durumunda **reset** ışığı yanar ve bu durumda **reset** butonuna basılarak sorun giderilir ve **reset** ışığı söner.
- Ürünün yanması ile birlikte ekranda alev işareti 🔥 oluşur.
- Üründeki su basıncı değiştiğinde manometrede su basıncının miktarı gösterilir. Bu basıncın 1.5 bar civarında olması istenir.

1.7. Arızalar ve Uyarılar

Arıza	Düzeltici İşlem	Arıza Kodu
İyonizasyon Arızası : Ürün 3 kez iyonizasyon akımı görmez ise kilitleme konumuna geçer.	Reset düğmesine basarak tekrar çalıştırın. Eğer sorun devam ediyor ise, gaz akışında sorun vardır. Öncelikle, gazın açık olduğunu kontrol edin.	E01
Tesisat Sensör Arızası	Tesisat suyu sıcaklığını duyan sensörlerden biri arızalıdır. Bu arıza, sensör değişikliği gerektirir. Arıza düzeltilene (sensör değiştirilene) kadar ürününüz çalışmaz. En yakın sürede size en yakın COPA yetkili servisini çağırınız.	E03
Kullanım Suyu Sensörü Arızası	Kullanım suyu sıcaklığını hisseden sensör arızalıdır. LCD ekranda bu arıza gözükür, ancak özel bir yazılım kullanılarak ürününüz her iki devrede de çalışır. En yakın sürede size en yakın COPA yetkili servisini çağırınız.	E04
Tesisat Devresinde Aşırı Sıcaklık	Tesisat devresindeki aşırı sıcaklık 95 oC 'yi geçtiğinde ürün arızaya geçer. Bu sıcaklık değeri düştüğünde ürün tekrar çalışır. Bu sıcaklığın artması ürününüzün fan ya da eşanjör sisteminde bir arıza olduğunu gösterir. En yakın sürede size en yakın COPA yetkili servisini çağırınız.	E06
Su Basınç Problemi	Tesisat devresinin su basıncı 0.4 barın altında ise ürününüz arızaya geçer. Lütfen ürününüzün altındaki doldurma musluğu ile su basıncını 1.5-2.0 bara çıkarınız. Bu işlem sonrasında arıza kodu silinecektir. Eğer, basınç değeri 0.4-1.0 bar arasında ise ürününüz uyarı verir, ancak çalışmaya devam eder. Yine, su basıncını 1.5-2.0 bara çıkarınız. Sorun devam etmesi halinde, basınç sensörü arızalı olabilir, en yakın sürede size en yakın COPA yetkili servisini çağırınız. Ürününüzde bu sorun sık sık yaşanıyorsa, tesisat devrenizde bir su kaçağı olabilir. Lütfen, tüm radyatörlerinizi, özellikle vana noktalarında kontrol ediniz.	E08
Aşırı Isınma Termostat Arızası	Ürününüzün tesisat devresinde aşırı ısınmaya karşı bir güvenlik termostatı vardır. Su sıcaklığının 95 oC 'nin üzerine çıkması halinde bu termostat atar ve ürün arızaya geçer. Eğer, sıcaklık 80 oC'nin altına düşerse termostat otomatik olarak kapanır ve arıza işareti silinir. Ürünüzde bu arıza sık sık yaşanıyorsa, fan ya da eşanjörün kontrolü için size en yakın COPA yetkili servisini çağırınız.	E09
Yüksek Su Basıncı Arızası	Tesisat devrenizin su basıncı 3.5 barın üzerine çıkarsa ürün arızaya geçer ve arıza bu basınç 3.0 bara düşene kadar devam eder. Su basıncı yükseldiğinde ürününüzde bulunan ekstra güvenlik elemanı emniyet ventili devreye girer ve kısıtlı su akıtarak basıncın düşmesini sağlar. Ürünüzde bu arıza sık sık yaşanıyorsa, genleşme tankı ile ilgili bir sorun olabilir. Genleşme tankına hava basılması ya da genleşme tankının değiştirilmesi için, size en yakın COPA yetkili servisini çağırınız.	E10

1.7. Arızalar ve Uyarılar

Arıza	Düzeltici İşlem	Arıza Kodu
Baca Sensörü Arızası	Ürününüz, tam yoğuşmalı bir ürün olup baca sıcaklığı 90 °C' den düşüktür. Sistemde bir arıza olmaması için bu sıcaklığı gören bir güvenlik sensörü ile donatılmıştır. Sıcaklığın yükselmesi halinde ürünümüz arızaya geçer ve arıza bu sıcaklık düşene kadar da devam eder. Ürünüzde bu arıza sık sık yaşanıyorsa, fan ve eşanjör grubunun kontrolü için size en yakın COPA yetkili servisini çağırınız.	E17 E45
Tesisat Dönüş Sensörü Arızası	Ürününüz, akıllı ısıtma sistemi algoritması ile çalışır. Sadece tesisata giden suyun sıcaklığı değil, tesisattan dönen suyun sıcaklığını da gören bir sensör vardır. Bu sensörün arızası halinde arıza oluşur ve sorun giderilene kadar devam eder. Lütfen size en yakın COPA yetkili servisini çağırınız.	E24
Donma Güvenliği	Eğer tesisat suyu sıcaklığı 10 saniye süre ile 1 °C 'nin altına düşerse ürününüz arızaya geçer. Sıcaklık yükseldiğinde de, arıza otomatik olarak düzelir.	E25
Fan Sinyal Arızası	Ürününüz fanın sinyalinde bir kesinti olursa ürün otomatik olarak kilitlenir. Reset butonuna basarak tekrar deneyiniz. Ürünüzde bu arıza devam ediyorsa, fanın kontrolü için size en yakın COPA yetkili servisini çağırınız.	E30
Anormal Fan Hızı Tespiti	Ürünün fanından gelen hız sinyalinin ayar değeri 60 saniye sürenin çok üzerinde ise bu arıza oluşur. Reset butonuna basarak tekrar deneyiniz. Ürünüzde bu arıza devam ediyorsa, size en yakın COPA yetkili servisini çağırınız.	E40
Brülör Yanma Hatası	Ürününüzün gaz valfi kapanmışsa ve brülör devre dışı iken hala bir alev ile karşılaşılırsa, 10 saniye süre ile takip edilir ve devamında ürün arızaya geçer. Ürün, bu yanma sonlanmadan arızadan çıkmaz. Olası bir gaz valfi arızası için, lütfen size en yakın COPA yetkili servisini çağırınız.	E41
İyonizasyon Arızası	Ürününüzün alev güvenliğini sağlamak için bir iyonizasyon elektrotu kullanılmıştır. Eğer, bu akım 15 saniye süre ile alınamazsa ürün arızaya geçer ve akım görülene kadar devam eder. Ürünüzde bu arıza tekrar ediyorsa, iyonizasyon elektrot arızası için lütfen size en yakın COPA yetkili servisini çağırınız.	E42
Gaz Valfi Arızası	Ürününüzün gaz akışını kontrol eden valf arızasını bildirir. Gaz valfinin kontrolü için, lütfen size en yakın COPA yetkili servisini çağırınız.	E44
Baca Gazı NTC Yüksek Sıcaklık	Bu hata sadece "Baca gazı sensörü mevcut" olarak seçildiğinde verilir. Baca gazı NTC probu 3 saniye boyunca 95°C'nin üzerinde ise bu kilitleme verilir. Sıfırlamak için RESET gereklidir.	E45
Pompa Sinyali Yok veya Aralık Dışında	Bu hata sadece "PWM pompası" olarak A23 seçildiği için verilir. Enkoder sinyali 10 saniye boyunca eksik veya aralık dışında ise bu arıza verilir. Sinyal 5 saniye boyunca aralıkta kalırsa, normal çalışma otomatik olarak yeniden başlar.	E46

- Ürününüzün herhangi bir hata kodu gözüktüğünde lütfen yukarıdaki tabloyu takip ediniz.
- Ürününüze gazın geldiğinden emin olunuz ve gerekirse size en yakın COPA yetkili servisi ile irtibata geçiniz.
- Ürününüze COPA yetkili servisi dışında müdahale edilmesini, parametre vb değişikliği yapılmasını engelleyiniz. Bu durumlarda ürününüzün garanti kapsamı dışında kalacağını unutmayınız.

1.7.1 Teknik Özellikler

MODEL		COPA Ultimix 18		COPA Ultimix 24	
Tesisat Devresi					
Maksimum ısıl yük	kW	18.5		24	
Minimum ısıl yük	kW	4.4		3.9	
Maksimum ısıl güç (80/60)	kW	17.5		23.3	
Minimum ısıl güç (80/60)	kW	4.3		3.76	
Maksimum ısıl güç (30/50)	kW	19		25.3	
Minimum ısıl güç (30/50)	kW	6		3.92	
Verim sınıfı (ErP Lot1, EN 15502-1 ve EN 15502-2-1)		A		A	
Sıcaklık ayarı	°C	30-89		30-89	
Maksimum tesisat basıncı	bar	3		3	
Gaz giriş basıncı	mbar	20-37		20	
Genleşme tankı kapasitesi	Lt.	8		8	
NOX sınıfı (EN 15502)		6		6	
Yoğuşma suyu miktarı (30/50 °C Max)	l/m	1,3		1,3	
Pompa tipi		15/60		15/60	
Gaz kategorisi		I_{2H} I_{2E}		I_{2H} I_{2E}	
Gazın Türü		Doğal Gaz		Doğal Gaz	
Gaz tüketimi (normal koşullara göre 15 oC, 1013,25 mbar)	m³/h	Maks. Isı Girişi 2,52	Min. Isı Girişi 0,45	Maks. Isı Girişi 2,52	Min. Isı Girişi 0,45
Yanma Ürünleri çalışma sıcaklığı (C83)	°C	Maks. Isı Girişi 72	Min. Isı Girişi 69	Maks. Isı Girişi 72	Min. Isı Girişi 69
Yanma Ürünlerinin kütlesel akış hızı (C83)	g/s	Maks. Isı Girişi 11	Min. Isı Girişi 3	Maks. Isı Girişi 11	Min. Isı Girişi 3
Kullanım Suyu Sistemi					
Maksimum ısıl güç	kW	24		24	
Spesifik su debisi (dT=30 °C)	L/m	11.6		11.6	
Minimum su debisi	Lt	2		2	
Çalışma sıcaklık aralığı	°C	30-65		30-65	
Maksimum su basıncı	bar	8		8	
Minimum su basıncı	bar	0,5		0,5	
Ortalama baca sıcaklığı	°C	67		67	
Dhw Modunda Yanma Ürünlerinin Kütle Akış Hızı	G/S	11		11	
Elektrik Özellikleri					
Elektrik voltajı		230V/50Hz		230V/50Hz	
IP koruma sınıfı		IPX4D		IPX4D	
Maksimum elektrik tüketimi	W	82		82	
Baca Uygulamaları					
Baca tipleri		C13-C53-C83		C13-C53-C83	
Dikey Maksimum baca boyu	m	20		20	
Yatay Maksimum baca boyu	m	6		6	
Baca çıkışı (atık-taze hava)	mm	60/100		60/100	
Standart boru uzunluğu	m	0,8		0,8	
Boyutlar					
Boyutlar (En x Boy x Derinlik)	mm	400 x 600 x 320		400 x 600 x 320	
Net Ağırlık	kg	28.5		28.5	

Ürün Kategorisi	Besleme Basınçları [mbar]	Kullanılan Gaz	Ülke
I_{2H}	20	G20	AT, BG, CH, CY, CZ, DK, EE, ES, FI, GB, GR, HR, IE, IT, LT, LV, NO, PT, RO, SE, SI, SK, TR
I_{2H}	20	G20	HU
I_{2E}	20	G20	DE, PL, RO

1.7.2 Kombinin Ayarlanması

CO_2 –%	COPA Ultimix 18 / 24 kW
Maksimum kapasite	8.8-9.4
Minimum kapasite	8.5-9.2

Emisyon CO_2 – [ppm]	
at max.	at min.
49	38

- Ürünün tam yanması atık gaz üzerinden ölçülen CO_2 % değeri ile tespit edilir.
- Ölçüm sonuçları yukarıdaki değerleri sağlamalıdır.
- Ölçüm sonuçları yukarıdaki değerler gibi değilse, COPA yetkili servisinizin uygun ayarı yapmalarını sağlayınız.

Yanma kalitesinin kontrol edilmesi

İlk devreye alma/bakım sırasında yanma parametreleri kontrol edilmelidir.
Bu amaçla, bir gaz analizörü ile CO^2, CO, O^2 içeriğini ölçün ve sonucu ayar protokolüne kaydedin.

Gösterge

Sistemin arızalanmasını ve arızalanmasını önlemek için çalışma sırasında kirlenmemiş hava kullanılmalıdır.

Brülör çalıştıktan yaklaşık 30 saniye sonra emisyonu ölçün:

1. Gaz analizörünü baca gazı havalandırma sisteminin ölçüm bağlantısına bağlayın.
2. Gaz kesme vanasını açın, sıcak su kazanını açın ve ısı üretimi talebinde bulunun.
3. Minimum ısı çıkışını ayarlayın.
4. CO2 içeriğini kontrol edin. Değer yukarıdaki aralıktan %1'den fazla saparsa, bu parametreyi düzeltmek için önlemler alın. Ölçülen değeri protokole kaydedin.
5. Maksimum ısı çıkışını ayarlayın.
6. CO2 içeriğini kontrol edin. Değer yukarıdaki aralıktan %1'den fazla saparsa, bu parametreyi düzeltmek için önlemler alın. Ölçülen değeri protokole kaydedin.
7. Test tamamlandıktan sonra ölçüm cihazını bacadan ayırın, ölçüm bağlantısını sıkıca kapatın ve kazanı çalışma moduna alın.

1.8. Güvenlik Sistemleri

Ürününüzün olası risklere karşı aşağıdaki emniyet sistemleri ile donatılmıştır.

- Donma emniyeti
- Pompa blokaj koruması
- 3 yollu vana motoru blokaj koruması
- İyonizasyonla alev kontrolü
- Tesisat devresi aşırı ısınma emniyet termostatı
- Tesisat devresi yüksek ya da düşük su basıncı dijital koruması
- Tesisat devresi yüksek su basıncı emniyet ventili
- Gaz valfi güvenlik sistemi
- Elektronik kart yüksek voltaj güvenlik sistemi
- Baca sıcaklığı güvenlik sistemi
- Atık yoğuşma suyu güvenlik sistemi

1.9. Bakım

Ürününüzün güvenli, verimli ve sorunsuz çalışabilmesi için yılda en az 1 defa bakım yaptırmanızı, ürün bakımlarının ise COPA yetkili servisleri tarafından yapılmasını öneririz.

Bağlatı Diyagramı

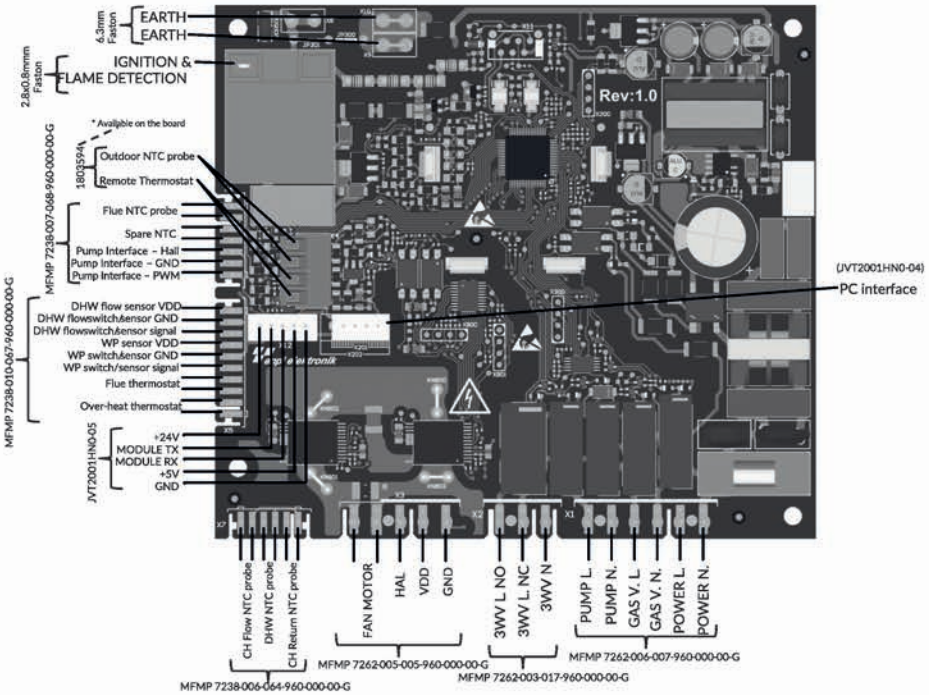

1.9.1 Uyarılar

Su Bağlantısı

Isıtma devresinde bir aşırı-basınç olması durumunda suyun zemin üzerine dökülmesini önlemek için emniyet valfi çıkışı, bir gidere veya toplama borusuna bağlanmalıdır. Aksi takdirde, emniyet valfinin açılması sonucunda odayı su basması halinde, COPA bu durumdan sorumlu tutulamaz. Bağlantı işlemini yapmadan önce, cihazın mevcut yakıt tipi ile çalışmak üzere ayarlanmış olduğundan emin olunuz ve tesisatın bütün borularını dikkatlice temizleyiniz

Gaz Bağlantısı

Gaz, yürürlükteki standartlara uygun olarak gaz valfi girişine esnek 3/4 " flex boru ile ve gaz tesisatı ile kombi arasına bir gaz vanası takılarak bağlanmalıdır. Tüm gaz bağlantılarının sızdırmaz ve sıkı bir şekilde bağlandığından emin olunuz.

Elektrik Bağlantısı

Cihaz, mevcut standartlara uygun bir şekilde verimli ve etkin bir topraklama sistemine doğru bir şekilde bağlanmalıdır. Mesleki açıdan kalifiye bir personele, topraklama sisteminin verimliliğini ve uygunluğunu kontrol ettiriniz; COPA topraklama sistemindeki arıza nedeniyle meydana gelecek hasarlardan dolayı sorumlu olmayacaktır.
Kombinin elektrik kablolarının tesisatı önceden yapılmış ve elektrik hattına bağlantı için bir Y- kablo ile birlikte temin edilmiştir. Ana bağlantılar kalıcı bir bağlantı şekliyle yapılmalı ve minimum açıklığı en az 3 mm olan kon- taklara sahip bir tek-kutuplu anahtar ile donatılmalı ve kombi ile şebeke arasına maksimum 3A değerinde bir otomatik sigorta yerleştirilmelidir. Elektrik bağlantılarında kutupların doğru olmasına dikkat edilmelidir (FAZ: kahverengi kablo / NÖTR: mavi kablo / TOPRAK: sarı - yeşil kablo)

Oda Termostatı

Oda termostatının kontaklarına elektrik bağlanmamalıdır. 230 v voltajın, oda termostatının terminallerine bağlanması, elektronik kartta tamiri mümkün olmayan arızalara neden olacaktır.
Bir oda termostatı takarken, bu cihazların elektrik beslemesini kontak noktalarından yapmayınız. Elektrik besleme bağlantısı cihazın tipine bağlı olarak direk olarak ana hatta pil veya akülere yapılmalıdır.

Baca Bağlantısı

Kombi, hermetik, sızdırmaz yanma odalı ve fan çekişli "C tipi" bir cihazdır. Hava girişi ve duman çıkışı ilgili baca sistemlerinden birisine bağlanmalıdır. Cihaz, teknik veri etiketinde belirtilen tüm baca konfigürasyonlarıyla çalışmak üzere onaylanmıştır. Bununla birlikte, bazı konfigürasyonların yerel kanunlar,
standartlar veya tüzükler uyarınca kısıtlanmış veya onaylanmamış olması mümkündür. Kurulum işlemine başlamadan önce, ilgili uyarıları ve talimatları kontrol ediniz ve uyunuz. Ayrıca, duvara ve/veya tavana bacaların bağlantısını yaparken, pencerelerle, duvarlarla, havalandırma açıklıklarıyla arada bırakılacak minimum mesafelere riayet ediniz.

NOTLAR

- Bu cihaz, güvenliklerinden sorumlu bir kişi tarafından cihazın kullanımıyla ilgili nezaret veya talimat sağlanmadıkça (çocuklar dahil) düşük fiziksel, duyusal veya zihinsel yeteneklere sahip veya deneyim ve bilgiden yoksun kişilerin kullanımına yönelik değildir.
- Besleme kordonu hasarlanırsa, bu kordon, tehlikeli bir duruma engel olmak için, imalâtçısı veya onun servis acentesi ya da aynı derecede nitelikli bir personel tarafından değiştirilmelidir.

1.9.2 Brülörün Kontrol ve Bakımı

Yanma kalitesinin kontrol edilmesi (devamı)

Ölçülen CO2, CO, O2 içeriği belirtilen aralığın dışındaysa, aşağıdakileri yapın:

- Duman egzoz sisteminde sızıntı olup olmadığını kontrol edin.
- İyonizasyon elektrodunu ve bağlantı kablosunu kontrol edin.

Duman egzoz sistemlerinin basitleştirilmiş sızdırmazlık kontrolü, özel bir ısıtma teknolojisi şirketine emanet edilmelidir. company.

Bu amaçla, hava/yanma ürünü sisteminin halka boşluğunda gerçekleştirilen yanma havasındaki CO2 veya O2 içeriğini ölçmek yeterlidir. CO2 içeriği %0,2'den azsa veya O2 içeriği %20,6'dan fazlaysa, gaz kanalının yeterince sıkı olduğu kabul edilir.

Ölçüm sonuçları CO2 için daha yüksek değerler veya O2 için daha düşük değerler gösteriyorsa, gaz kanalının 200 Pa'lık statik aşırı basınçta test edilmesi gerekir.

Sıcak su kazanının boşaltılması

Dikkat
Haşlanma tehlikesi.
Sıcak su kazanını yalnızca kazan suyu sıcaklığı 40 °C'nin altına düştüğünde boşaltın.

Gösterge

Sıcak su kazanını veya ısıtma sistemini yalnızca anahtarlama vanası aktüatörünün orta konumunda boşaltın. Anahtarlama vanası aktüatörü orta konuma gelir gelmez, pompanın kuru çalışmasını önlemek için kontrol cihazındaki şebeke anahtarını ve şebeke voltajını kapatın.

Brülörün Kontrol ve Bakımı

Sökme

1. Kontrol ünitesindeki ana şalteri kapatın ve ünitenin enerjisini kesin.
2. Gaz kesme vanasını kapatın ve yetkisiz açılmasını önlemek için önlemler alın.
3. Elektrikli fan motorundan, gaz kontrol vanalarından, ateşleme ünitesinden ve elektrotlardan elektrik kablolarını ayırın.
4. Venturi uzantısını fandan ayırın.
5. Gaz bağlantı borusunun dişli bağlantısını sökün.
6. Sabitleme vidalarını sökün ve brülörü çıkarın.

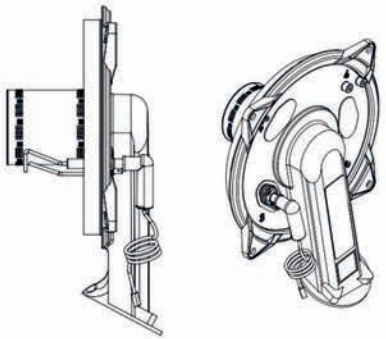

Dikkat

Brülörün hasar görmesine izin vermeyin. Brülörü alev başlığının üzerine koymayın!

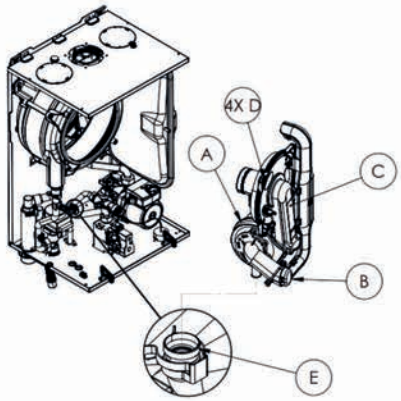

Brülör ve Alev Başlığı Contasının Kontrol Edilmesi

1. Brülör contasını (1) hasar açısından kontrol edin, gerekirse değiştirin.

2 Alev başlığını (5) inceleyin, hasarlıysa değiştirin.

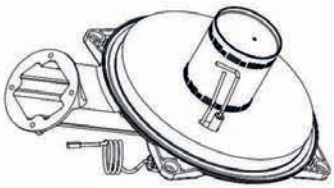

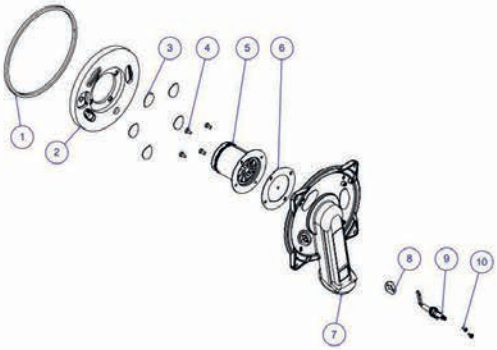

Elektrotların Muayenesi ve Bakımı

1. Ateşleme/Iyonizasyon elektrotlarını çıkarın. Elektrodun aşınma ve kirlenme derecesini kontrol edin.

2. Elektrodu küçük bir fırça (tel fırça kullanmayın) veya aşındırıcı kağıtla temizleyin.

3. Elektrot boşluklarını kontrol edin. Elektrot boşlukları doğru değilse veya elektrot hasarlıysa, elektrodu conta ile birlikte değiştirin ve konumunu ayarlayın. Elektrot sabitleme cıvatalarını sıkın.

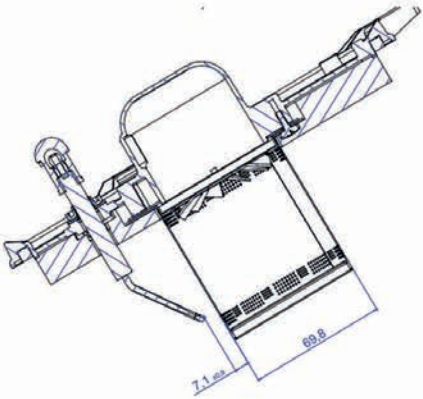

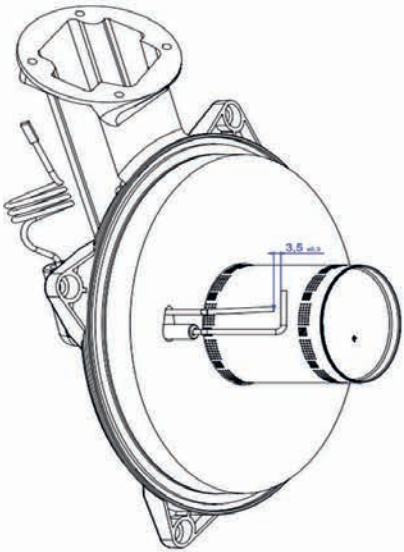

Dikkat

Cıvataları, yapısal elemanların hasar görmemesi ve sistemin normal işleyişinin garanti altına alınması için sıkın.

Isı eşanjörü yüzeylerinin temizlenmesi

COPA, termal elemanların yıllık bakımını/muayenesini önermektedir - bakım eksikliğini kazan garantisinin kaybına bağlamaktadır.

Yanma odasının iç temizliği için adımların sırası:

Yanma odasının muayenesi sırasında yanmamış tortular (özellikle ısı eşanjörünün alt kısmında) bulunursa, bunlar aşağıdaki şekilde temizlenmelidir.

1. Tortuların ön vakumlanması.

2. Spiralleri metal olmayan kıllı bir fırça ile temizleyin.

3. Tortuları vakumlayın.

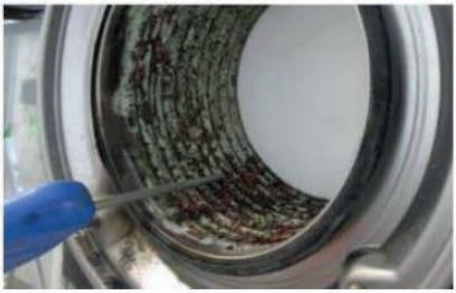

4. Isı eşanjörü spiralleri arasındaki boşlukları yüksek basınç altında üfleyin.

5. Tortuların son vakumlanması.

6. Isı eşanjörünün bobinlerini suyla yıkayın.
7. Yoğuşma drenajını kontrol edin.
8. Sifonu temizleyin.

Plakalı Eşanjörün Muayenesi ve Temizliği

Kazanı ısıtma ve DHW tarafında kapatın ve boşaltın.

DHW devre bağlantılarını kireç açısından ve kazan devre bağlantılarını kir açısından kontrol edin. Gerekirse, plakalı ısı eşanjörünü temizleyin veya değiştirin.

Gösterge
Plakalı ısı eşanjöründen kalan su sızabilir. Elektrikli bileşenleri ve çevredeki nesneleri su girişinden korumak için önlemler alın.

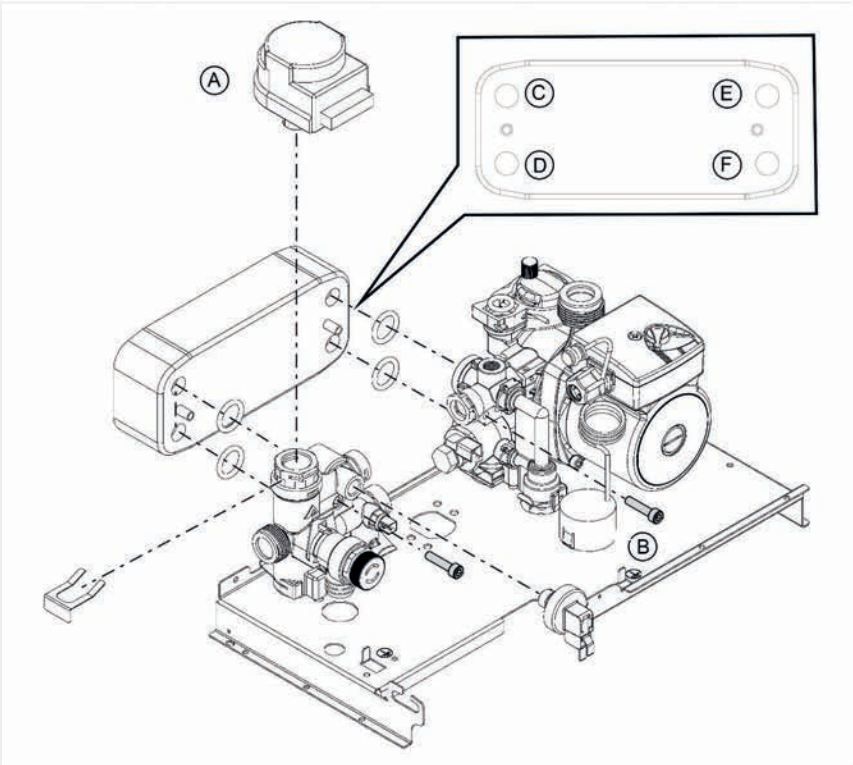

1. Tutma klipsini çıkarın ve aktüatörü çıkarın.
2. Vidayı gevşetin ve contalarla birlikte plakalı ısı eşanjörünü çıkarın
3. Yeni contalar kullanarak plakalı ısı eşanjörünü ters sırayla yeniden monte edin. Sabitleme vidalarının sıkma torku: 4 Nm.
4. Sıcak su kazanını ters sırayla yeniden monte edin.
5. Kazanı suyla doldurun, pompalayın (havayı alın) ve sıkılığını kontrol edin.

Gösterge
Montaj sırasında, montaj deliklerinin konumunu ve contaların doğru şekilde oturmasını sağlayın. Akış ısı eşanjörünü monte ederken doğru konumu sağlayın. İşaretleri gözlemleyin

Brülörün Montajı

1. Brülörü takın ve montaj vidalarını çapraz olarak sıkın.

2. Yeni bir conta takın. Gaz bağlantı borusunun dişli bağlantısını sıkıca sıkın.

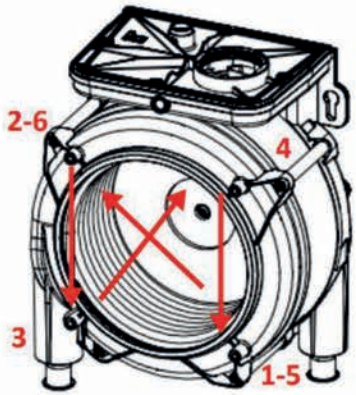

3. Venturi uzantısını vantilatöre bağlayın.

4. Elektrikli fan motorunun, gaz kombinasyon bağlantısının, ateşleme ünitesinin ve elektrotların elektrik kablolarını bağlayın.

5. Gaz vanasını açın ve güç kaynağını açın.

6. Gaz yolu bağlantılarının sıkılığını kontrol edin.

Gösterge
Yapısal elemanların hasar görmemesi ve sistemin normal işleyişinin garanti altına alınması için vidaları sıkın.

Sıkma kuvvetleri:
1. Brülör kapağı sıkma torku 6,3 N.m
2. Elektrotların sıkma kuvveti 3,5 N.m
3. Brülör elemanlarının sıkma kuvveti 4 N.m

Gaz hattı bileşenlerinin çalışma basıncında sıkılığının kontrol edilmesi

Tehlike
Gaz sızıntıları patlamaya neden olabilir.
Gaz yolu bileşenlerinde sızıntı olup olmadığını kontrol edin.

Dikkat
Aerosol kaçak dedektörünün kullanımı arızalara yol açabilir. Aerosol kaçak dedektörünün elektrik kontaklarına veya gaz vanasındaki diyafram açıklığına ulaşmasına izin vermeyin.

Diyafram genleşme tankının ve sistem basıncının kontrol edilmesi

Test soğuk bir sistemde yapılmalıdır.
1. Basınç göstergesindeki mevcut basıncı okuyun.

2. Basınç göstergesi 0 barı gösterene kadar sistemi boşaltın veya genleşme deposundaki (hariciyse) kapak vanasını kapatın ve sistemin basıncını boşaltın.

1. Genleşme tankının giriş basıncı sistemin statik basıncından düşükse: giriş basıncı sistemin statik basıncını 0,1 - 0,2 bar (10 - 20 kPa) geçene kadar ölçüm memesinden azot enjekte edin.

2. Soğutulmuş sistemdeki doldurma basıncı min. 0,8 bar (0,08 MPa) olana ve genleşme kabının giriş basıncını 0,1 - 0,2 bar (10 - 20 kPa) geçene kadar su ekleyin (bkz. 16). İzin verilen çalışma basıncı: 3 bar (0,3 MPa)

Ntc Sıcaklık Sensörlerinin Kontrol Edilmesi

NTC Sensörleri

Dış sıcaklık sensörü, besleme ve dönüş hattı sensörü ve DHW sensörü aynı NTC10 karakteristiğine sahiptir.

Sensörü kontrol etmek için, belirli bir sıcaklıktaki direncini ölçün ve grafikle karşılaştırın.

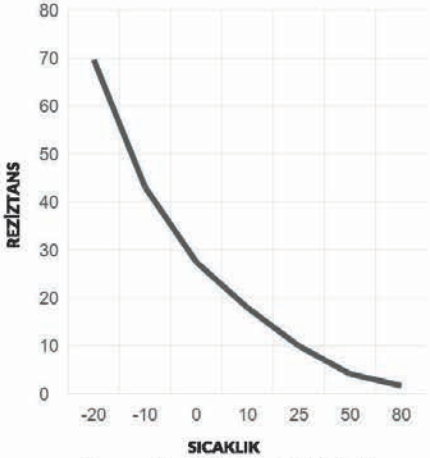

Sapma şiddetli ise sensörü değiştirin.

Tesis Kullanıcısının Talimatı

Montajcı, kullanım kılavuzunu kullanıcıya teslim etmek ve kullanıcıyı sistemin çalıştırılması konusunda bilgilendirmekle yükümlüdür.

Montajdan sonra, montajcı baca gazı tahliye sistemini etiketlemeli ve kullanıcının düzgün ve güvenli bir şekilde çalışmasını sağlamak için talimat vermelidir.

2.0. Yetkili Servis Listesi

QR Code - Yetkili Servis

Yetkili servis listemizin en güncel haline internet sitemizden ulaşabilirsiniz. Ayrıca; www.servis.gov.tr uzantısından da yetkili servis sorgulamasını güvenli bir şekilde yapabilirsiniz.

www.copa.com.tr

www.servis.gov.tr

Müşteri Hizmetleri

444 2672 copa

copa

Ultimix Premix Condensing Wall Hung Gas Boiler

User's and Installation Manual

copa.com.tr

Dear Customer,

We have prepared this guide for your COPA Ultimix Premix Condensing Boiler's safeness,direct important information for usage and high yield. For this reason,the user and installation manual and the product other documentation provided, installation of our COPA Ultimix Premix Condensing Boiler.

Before usage ; read the guide carefully.
Keep in easily reached & safe place.

- This product is a premix condensing boiler with high efficiency rates.
- This product is so designed that your requirements for heating and sanitary needs are fully fulfilled.
- Please discharge and dispose the packing materials according to the relevant rules and laws.
- The commisioning of the appliance should be done by the COPA authorized person in order to keep the declared quarantees.
- This product guarantee is 2 years.
- The defined features and specifications can be changed by the company. Those can be followed from www.copa.com.tr web site or contact with COPA Customer Service that **444 2672**
- COPA Ultimix Premix Condensing Boiler for your preference thank you.

INDEX

1.1. General Warnings ____ **27**

1.2. Place Selections ____ **28**

1.3. Chimney Connections ____ **29**

1.4. Product Definitions ____ **30**

1.5. Installation Requirements ____ **31**

1.6. Usage of the Product ____ **32**

1.7. Failure and Warnings ____ **36**

1.8. Safety Systems ____ **39**

1.9. Maintenance & General Cautions ____ **40**

1.1. General Warnings

- The electrical installation of the product must be earthed.
- All electrical connections must be pluged out before any operations like servicing and commisioning.
- The installation systems and radiator selections must be done a competent company according to relevant standarts like TS 2164.
- Gas installation of the product must be done by an authorized company and validated
- Any electrical installation conflicts will be under responsibility of the installater company.
- Please be sure that all pipes, radiators are cleaned well before assembling of the appliance. If needed, a cleaner can be used.
- Please use ony validated antifreezers by the COPA authorized services.
- Please check carefully for water leakages of the installation systems before commisioning
- Please connect only a water system having max 20 F hardness for sanitary purposes. If needed use a anti calcium filters.
- Please use valves for all water connections and filters for both inlets.
- Please install the boiler to only enough strengthened wall.
- Please use electrical cable as 3x1.5 mm² NYAF. and 2 A N otomate is adviced.
- Please connect to sanitary system which is max 6 bars. If needed please use pressure regulater.
- The appliance is so designed that 195 V - 255 V, 50 Hz AC is used for electrical connections. If needed, please use a voltage requlater.
- The ambient temperature should be between -10˚C and 50˚C served from any rain and other natural effects.
- The appliance has been produced according to AEEE and Rohs directives. Poliklorbifenol (PCB) free materials used. Suitable to WEEE and relevant directives.
- The appliance must be connected to the safe earth.
- The appliance is a premix condensing boiler. Therefore, condensing water discharge should be connecting to a closed waste loop with the hose given as accessory. In case of need, a chemical operation should be used to neutralize the asidic value. Before usage, the trap cap should be filled with water. The condensing water discharge system should be cleaned and checked in periodic maintenance.
- If any conflict is seen according to general warnings, the quarantee will be obsolute.

1.2. Place Selections

- The possible places where the appliance can be installaed are seen on **Drawings 1.2.1 ve 1.2.2.**

Drawing 1.2.1

The Critical Dimensions to the Installation of the Product.

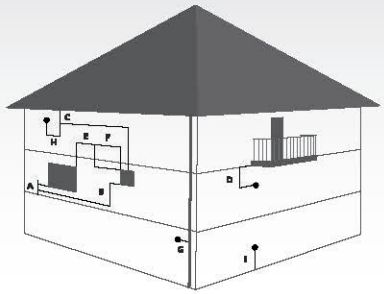

Drawing 1.2.2

The Wall and The Chimney's Installation Dimensions of The Product

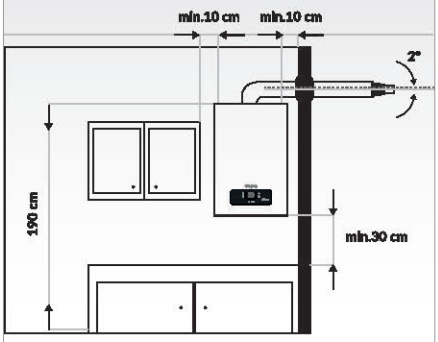

Minimum Distances Are Below As CM

A -	Under a window	**60 cm**
B -	Under any aeration places	**60 cm**
C -	Under rain system	**30 cm**
D -	Under balcony	**30 cm**
E -	Near to window	**40 cm**
F -	Near to aeration places	**60 cm**
G -	Near any vertical/ horizontal pipes	**60 cm**
H -	From the corner of building	**30 cm**
I -	From inlet corners	**100 cm**
J -	From floor	**180 cm**
K -	The vertical distance betwen 2 chimney	**150 cm**
L -	The horizontal distance between 2 chimney	**100 cm**

- The boiler can not be installed to open balcony, on the chimney holes, through aeration halls.
- The max. natural wind speed is 10 m/s, for chimney outlets.
- There should be 100 mm gap on the sides, 200 mm gap on bottom and top if installed to a gardrobe.
- There should be min. 100 mm from the walls and side and front surfaces of the boiler as hot areas should be cared.
- There should be min. 500 mm clearence from inflamable materials.
- The maintenance which includes the cleaning of the boiler (cleaning of inside dusts, fan motor, heat exchanger fins, water filters) is adviced to be done by annually with the COPA authorised services.

1.3. Chimney Connection

The unit is a "type C" with airtight chamber and reinforced draft, the air inlet and smoke outlet must be connected to one of the draft/suction systems listed below. Before starting the installation process, check and follow the relevant warnings and instructions. Also, when connecting the terminals to the wall and/or ceiling, respect the minimum distances to be left from windows, walls, ventilation openings.

A standart flue kit with 800 mm length is given with the boiler. But also, different flue connecti ons as shown on **Drawing 1.3.1-1.3.2 and 1.3.3.** The given length on **Drawing 1.3.1-1.3.2 and 1.3.3** are gross lengths Please check identical length table for net valves.

Coaxial Length Table

	Coaxial 60/100
Maximum Length	6 m
Identical Length For 90° bending	1 m
Identical Length For 45° bending	0.5 m

Seperate Chimney Systems

ULTIMIX	
Maximum Length	60 m

Identical Length For Seperate Chimney Systems

			Identical Length		
			Fresh Air	Flue	
				Vertical	Horizontal
Ø 80	Pipe	1 m	1	1,6	2
	Bending	45°	1,2	1,8	
		90°	1,5	2	
		90° Test	1,5	2	

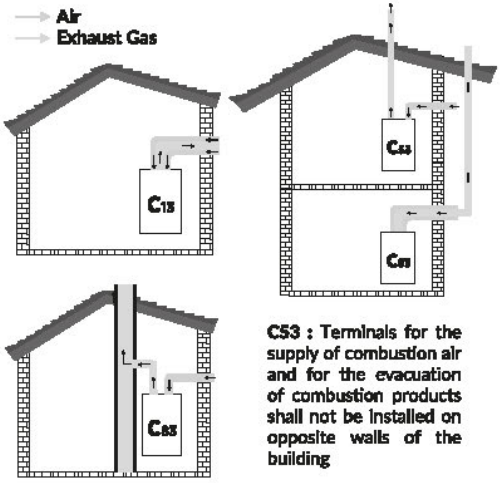

C53 : Terminals for the supply of combustion air and for the evacuation of combustion products shall not be installed on opposite walls of the building

		Max. Heat Input	Min Heat Input
Working Combustion Products Temperature	°C	72	69
Mass Flow Rate Of Combustion Products	g/s	11	3

Drawing 1.3.1

Max. Equivalent Distance: 6 m

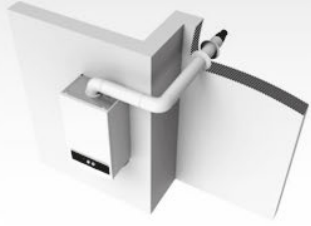

(Coaxial 60/100 Ø)

1.5. Installation System

Drawing 1.5.1

The Scheme of Assembly Plumbing

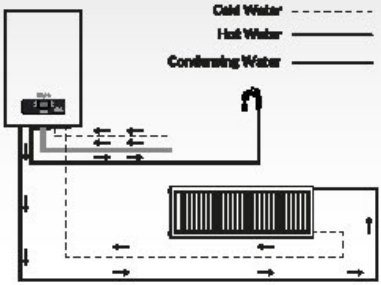

Drawing 1.5.2

The Scheme of Connections

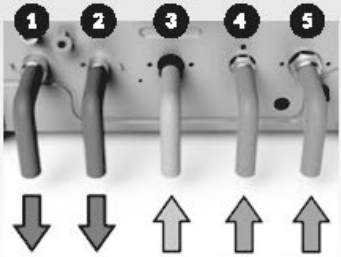

1- Central heating system flow line (CH) ¾"
2- Domestic Heating Water flow line (DHW) ½"
3- Gas inlet ¾"
4- Cold Water inlet line (DHW) ½"
5- Central Heating return line (CH) ¾"

A condensing water with 3.1 pH acidity valve in max capacity occurs due to natural gas burning.

The accessory trap should be connected to the drainage with a suitable way.

The trap cover should be filled with water direetly or via boiler flue outlet before usage.

Please check installation inlets if there are

1- CH inlet and outlet fer ¾ valve and filter

2- DHW inlet for ½ valve and filter

3- Gas inlet for ¾ valve

Drawing 1.5.2

The Product Connections

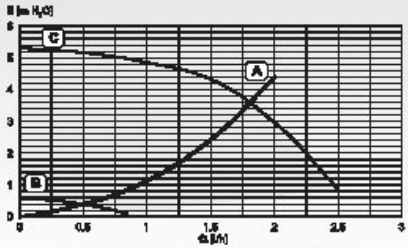

Pump-circulator / pressure drop

A = Boiler power losses
B = Min. circulator speed
C = Max. circulator speed

Pump Characteristic of The Boiler

- The pump capacity should be adjusted depending on the overall pressure of installation to degrease the noises on the installations by the COPA authorised services.

1.6. Usage of The Boiler

- Please fill the central heating system of boiler by opening the tap below until 1.5 bar pressure.

Drawing 1.6.1

Filling Water

- The appliance may work until 0,5 bar with warnings and than closes under 0,3 bar. If above 3 bars, some water can be released from PRV. Please check all purgers in order to release any air in the systems and follow for 2 days after commisioning
- The interface is given on **Drawing 1.6.3**

In case of long-term shutdown during winter, it is recommended to drain all the water in the boiler to protect it from freezing. If the electricity and/or gas supply to the device is cut off, the anti-freeze system will not work. In case of long-term shutdown during winter, it is recommended to drain all the water in the boiler (hot water and system water) to protect it from freezing; or drain only the hot water and add an anti-freeze to the heating system as specified in the introduction section, approved by the authorized service.

Drawing 1.6.2

The Product Usage and Interfaces

1. Keypad Operated Unit
2. Digital Display LCD
3. Central Heating Setting
4. Domestic Hot Water Setting

Drawing 1.6.3

The Product Interface

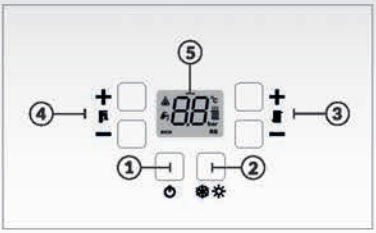

1. On/Off / Eco/Comfort
2. mode Mod / Reset
3. Central Heating Temperature Adjustment
4. Domestic Hot Water Temperature Adjustment
5. LCD Display

Drawing 1.6.4

The Interface's Functions

KNOB		Main Function
⏻ e|c	On/Off Eco / Comfort	• Changes working mode between Standby and Heating • Changes between Eco and Comfort
mode reset	Mode Reset	• Changes the mode between winter and summer • Resets the lockout in heating mode
	DHW Knob	• Adjusts desired DHW Set point
	CH Knob	• Adjusts desired CH Set point

Central Heating Setting

CH Set Temperature can be adjusted by CH knob (P3) within the CH set range. Radiator symbol is flashed and set value is displayed on LCD during the adjustment. Adjusted set temperature is displayed for 5 more seconds after last button press and display returns back to normal display mode.

Drawing 1.6.6.

Central Heating Setting

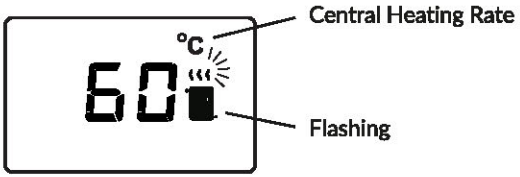

Domestic Hot Water Setting

DHW Set Temperature can be adjusted by DHW knob (P4) within the DHW set range. Shower symbol is flashed and set value is displayed on LCD during the adjustment. Adjusted set temperature is displayed for 5 more seconds after last button press and display returns back to normal display mode.

Drawing 1.6.6

Domestic Hot Water Setting

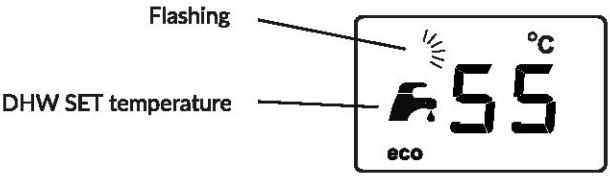

Mode Setting

Device mode can be selected between Off and ON by pressing ON/OFFbutton. Boiler mode can be selected between WINTER and SUMMER modes by pressing MODE button.

- If the appliance is **OFF** position, Only – sign is seen on LCD and backlight becomes off. When appliance is On position, backlight becomes also On and the sign of radiator and tap is seen on the screen.
- When the appliance is required to adjust on winter position by pressing CH knob, backlight firstly becomes on and the temperature signal starts to flashing. When the required temperature adjusted, the value is recorded in 5 sec and backlight again becomes off. The actual temperature will change itself without lighting.
- When DHW temperature is required to adjust on summer or winter position, it can be done by pressing DHW knob. The backlight becomes on and also temperature signal flashes. When the required temperature is reached, it is recorded in 5 sec and backlight becomes off again. The actual temperature will change itself without lighting.
- When pressed to **Mode** button, the appliance passes to summer position. Only tap figure is shown in the screen whilst radiator signal is off. Only DHW temperature can be adjusted in this position
- When pressed to **e/c** button, the appliance will work on economic mode or comfort mode. If it is on economic mode, the appliance will work on low consumption mode and reaches the required temperature slowly by using intelligent heating function and following the returned temperature.
  If it is on comfort mode, the appliance works on maximum power fastly to reach the needed temperature. The default value is economy mode.

- When the appliance is blocked due to a nonconformity case, **reset** light becomes on. This can be removed by pressing to **reset** button.
- When the appliance starts to gas usage and burner is on, a figure of 🔥 is seen on the screen.
- When the CH water system pressure degreases or increases as abnormal way, the pressure value and bar sign is seen. This will not happen if the pressure is 0.5-3.0 bar which is normal case.

1.7. Failures and Warnings

Failure Type	Description	Failure Code
Ionization error	If there are 3 consecutive flame errors when Gas Type is selected as NG or 1 flame error when Gas Type is selected as LPG, this lockout is given. RESET action is required in order to reset the failure.	E01
CH flow NTC probe error	If CH flow NTC probe is open or short circuit, or it is damaged this error is given. Both DHW and CH demand is stopped during this error. Normal operation is restarted when error is disappeared.	E03
DHW NTC probe error	If DHW NTC probe is open or short circuit, or it is damaged this warning is given. Normal operation is started when error is disappeared. This warning is given but the device works with CH NTC probe temperature during DHW operation.	E04
CH Flow NTC over temperature	If temperature of CH Flow NTC probe is higher than 95°C this error is given, when temperature decreases to 85°C, normal operation is started automatically.	E06
Low Water Pressure	**Water pressure sensor configuration** If water pressure is <= 0.4bar this error is given. If water pressure is >= 1.0bar error is cleared automatically. **Water pressure switch configuration** If water pressure switch contacts are opened for 3 seconds; this failure is given. Failure is cleared automatically if the contacts are closed.	E08
Safety thermostat open	If safety thermostat is opened for 3 sec this lockout is given. Safety thermostat should be closed and RESET action is required in order to reset the failure.	E09
High Water Pressure	Available only in water Pressure Sensor configuration. If water pressure is >=3.5bar this error is given. If water pressure is <=3.0bar error is cleared automatically.	E10

1.7. Failures and Warnings

Failure Type	Description	Failure Code
Flue Gas NTC probe error	If there is a problem in Flue Gas NTC probe (open/short circuit) this error is given. Both DHW and CH demand is stopped during this error. Normal operation is restarted when error is disappeared. This error is given only if A53 is selected as flue gas temperature sensor available.	E17
CH Return NTC probe error	If there is a problem in CH Return NTC probe (open/short circuit) this error is given. Normal operation is started when error is disappeared.	E24
Freeze Failure	If CH temperature probe measures below 1°C for 10 seconds, this error is given. Burner is stopped. Pump is not activated. If the temperature increases to 3°C, normal operation is started automatically.	E25
Fan Encoder Signal Missing Lockout	If the fan is ON and no signal is received from fan encoder for 5 seconds, this lockout is given. RESET is required to reset the lockout.	E30
Fan Encoder Signal Out of Range Lockout	If measured RPM is different from target RPM by a defined range for 60 seconds, this lockout is given. RESET is required to reset the lockout.	E40
False Flame Error	If a false flame is detected at least for 10 seconds while the burner is OFF, this error is given. In this 10 seconds time, the operation does not go on, operation waits for the flame signal being off to continue burner switching on. If the flame signal is off at least for 1 sec, normal operation restarts.	E41
Ionization Component Error	If the flame detection signal is out of range for 15 seconds this error is given. If the flame detection signal is in normal range for 2 seconds, normal operation restarts.	E42
Gas Valve Feedback	In case of an error related with Gas Valve drive and feedback check circuitry, this failure is given. RESET is required in order to reset the failure.	E44
Flue Gas NTC High Temperature	This error is given for only A53 is selected as "Flue gas sensor available". If flue gas ntc probe is above 95°C for 3 seconds, this lockout is given. RESET is required to reset the lockout.	E45
Pump Encoder Signal Missing or out of range	This error is given for only A23 is selected as "PWM pump". If the encoder signal is missing or out of range for 10 seconds, this failure is given. If signal is in range for 5 seconds normal operation restarts automatically.	E46

- When any error code of your product appears, please follow the table above.
- Make sure that gas is supplied to your product and if necessary, contact your nearest COPA authorized service.
- Do not interfere with your product other than COPA authorized service, change parameters etc. Please note that in these cases, your product will be out of warranty.

1.7.1 Technical Features

MODEL		COPA Ultimix 18		COPA Ultimix 24	
Installation Circuit					
Maximum thermal load	kW	18.5		24	
Minimum thermal load	kW	4.4		3.9	
Maximum thermal power (80/60)	kW	17.5		23.3	
Minimum thermal power (80/60)	kW	4.3		3.76	
Maximum thermal power (30/50)	kW	19		25.3	
Minimum thermal power (30/50)	kW	6		3.92	
Efficiency class (92/42 EEC)		A		A	
Central Heating System Temperature	°C	30-89		30-89	
Maximum installation pressure	bar	3		3	
Gas inlet pressure	mbar	20-37		20	
Expansion tank capacity	Lt.	8		8	
NOX class (EN 15502)		6		6	
Condensate amount (30/50 °C Max)	l/m	1,3		1,3	
Pump type		15/60		15/60	
Gas category		I_{2H} I_{2E}		I_{2H} I_{2E}	
Type Of The Gas		Natural Gas		Natural Gas	
Gas consumption (related to normal conditions 15 oC, 1013,25 mbar)	m³/h	Max. Heat Input 2,52	Min. Heat Input 0,45	Max. Heat Input 2,52	Min. Heat Input 0,45
Working combustion products temperature (C83)	°C	Max. Heat Input 72	Min. Heat Input 69	Max. Heat Input 72	Min. Heat Input 69
Mass flow rate of combustion products (C83)	g/s	Max. Heat Input 11	Min. Heat Input 3	Max. Heat Input 11	Min. Heat Input 3
Domestic Water System					
Maximum Heat Input	kW	24		24	
Specific water flow rate (dT=30 °C)	L/m	11.6		11.6	
Minimum water flow rate	Lt	2		2	
Operating temperature range	°C	30-65		30-65	
Maximum water pressure	bar	8		8	
Minimum water pressure	bar	0,5		0,5	
Average Temperature of Flue	°C	67		67	
Mass Flow Rate Of Combustion Products In Dhw Mode	G/S	11		11	
Electricity Specifications					
Electric voltage		230V/50Hz		230V/50Hz	
IP protection class		IPX4D		IPX4D	
Electrical Consumption	W	82		82	
Chimney Applications					
Chimney types		C13-C53-C83		C13-C53-C83	
Vertical Maximum chimney length	m	20		20	
Horizontal Maximum chimney length	m	6		6	
Chimney outlet (waste-fresh air)	mm	60/100		60/100	
Standard pipe length	m	0,8		0,8	
Dimensions					
Dimensions (Width x Length x Depth)	mm	400 x 600 x 320		400 x 600 x 320	
Net Weight	kg	28.5		28.5	

Product Category	Supply Pressures [mbar]	Gas Used	Country Of Destination
I_{2H}	20	G20	AT, BG, CH, CY, CZ, DK, EE, ES, FI, GB, GR, HR, IE, IT, LT, LV, NO, PT, RO, SE, SI, SK, TR
I_{2H}	20	G20	HU
I_{2E}	20	G20	DE, PL, RO

1.7.2 Adjustment of The Boiler

CO_2 –%	COPA Ultimix 18 / 24 kW
Maximum capacity	8.8-9.4
Minimum capacity	8.5-9.2

Emission CO_2 – [ppm]	
at max.	at min.
49	38

Only for 2H gas family (Natural gases) where the inlet pressure is 20 mbar under standart conditions.Adjustment should be done according to service manual by COPA authorised services.

Checking combustion quality

The combustion parameters must be checked during initial commissioning/maintenance.
For this purpose, measure the CO^2, CO, O^2 content with a gas analyser and record the result in the settings protocol.

Indication

Uncontaminated air must be used during operation to avoid malfunctions and malfunctions of the system.

Measure the emission about 30 s after the burner has started:

1. Connect the gas analyser to the measuring connection of the flue gas venting system.
2. Open the gas shut-off valve, switch on the hot water boiler and request heat generation.
3. Set the minimum heat output.
4. Check the CO2 content. If the value deviates from the above range by more than 1 per cent, take measures to correct this parameter. Record the measured value in the protocol.
5. Adjust the maximum heat output.
6. Check the CO2 content. If the value deviates from the above range by more than 1 per cent, take measures to correct this parameter. Record the measured value in the protocol.
7. After completion of the test - disconnect the measuring device from the chimney, tightly close the measuring connection and put the boiler into the operating mode of operation.

1.8. Safety systems

The appliance is installed with safety systems as below

- Defrost function
- Pump actiblockage function
- 3 way valve antiblockage function
- Flame control by ionization function
- Overheating safety function
- Water pressure abnormal safety function for low and extreme pressures
- Pressure relief valve for over pressures
- Safety function on gas valve
- Safety function on PCB for lower or extreme voltages
- Chimney safety sensor
- Discharge water safety system

1.9. Maintenance

It is strictly advised to make a maintenance annually by authorised COPA services for standard performance of the appliance.

Connection Diagram

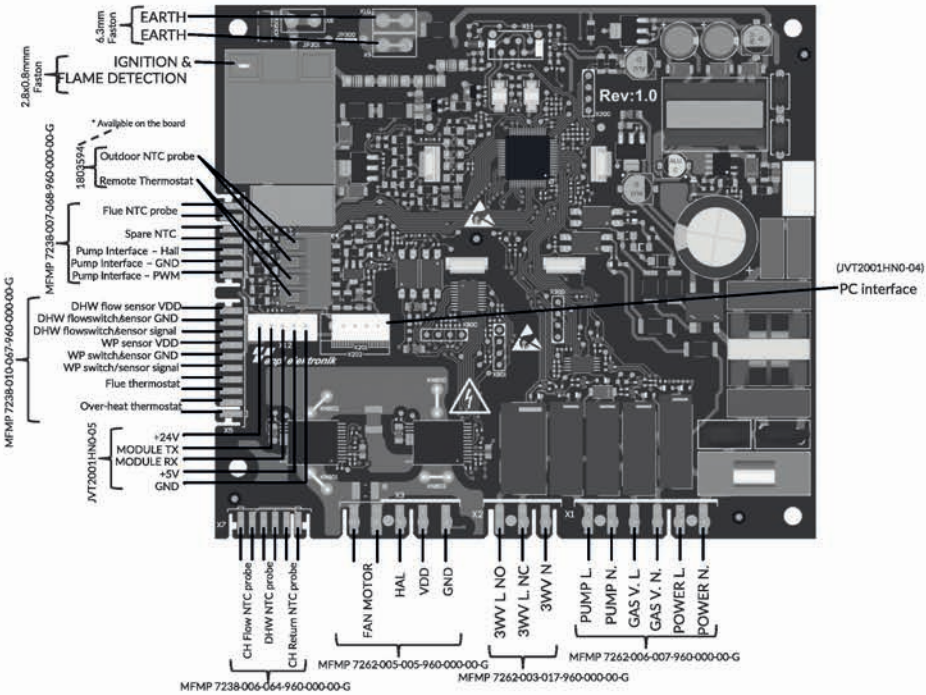

1.9.1 Cautions

Water connections

In case of over pressures on CH systems, the relief valve will discharge some amount of water to degrease the pressure, it is advised to connect this
discharge point to a discharge point.
COPA will not be responsible for any nonconformities coming from this discharged water in the house.
Before starting to installations, please check all connections are done accordingly, cleaned and suitable to correct gas type.

1.9.2 Burner and NTC Maintenance

Checking the combustion quality (continued)

If the measured CO2, CO, O2 content is outside the specified range, do the following:

- Check the smoke exhaust system for leaks.
- Check ionisation electrode and connection cable.

A simplified tightness check of smoke exhaust systems should be entrusted to a specialised heating technology company.

For this purpose it is sufficient to measure the CO2 or O2 content in the combustion air, which is carried out in the annular gap of the air/combustion product system.

If the CO2 content is less than 0.2 % or the O2 content is greater than 20.6 %, it is considered that the gas duct is sufficiently tight. If the measurement results show higher values for CO2 or lower values for O2, it is necessary to test the gas duct at a static overpressure of 200 Pa.

Emptying the hot water boiler

Attention
Danger of scalding.
Only empty the hot water boiler when the boiler water temperature is below 40 °C.

Indication
Only empty the hot water boiler or heating system in the centre position of the switching valve actuator. As soon as the switching valve actuator is in the centre position, switch off the mains switch on the controller and the mains voltage to
prevent the pump from running dry.

Checking and maintenance of the burner

Dismantling

1. Switch off the mains switch on the controller and de-energise the unit.
2. Close the gas shut-off valve and take measures to prevent its unauthorised opening.
3. Disconnect the electrical cables from the electric fan motor, gas control valves, ignition unit and electrodes.
4. Disconnect the venturi extension from the fan.
5. Unscrew the threaded connection of the gas connection pipe.
6. Unscrew the fixing screws and remove the burner.

Attention

Do not allow the burner to be damaged. Do not place the burner on the flame head!

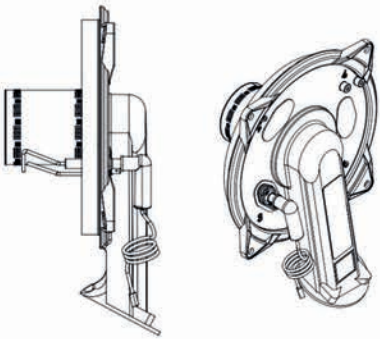

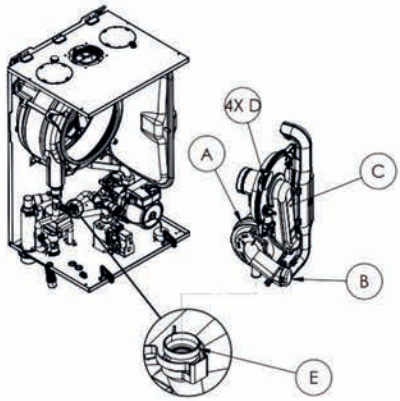

Checking The Burner And Flame Head Seal

1. Check the burner seal (1) for damage, replace if necessary.

2. Inspect the flame head (5), if damaged, replace it.

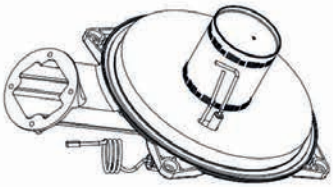

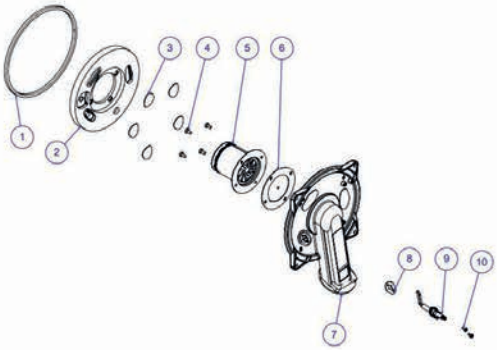

Inspection and Maintenance Of Electrodes

1. Remove the ignition/Ionisation electrodes. Check the degree of wear and contamination of the electrode.

2. Clean the electrode with a small brush (do not use a wire brush) or abrasive paper.

3. Check the electrode gaps. If the electrode gaps are not correct or the electrode is damaged, replace the electrode together with the seal and adjust the position. Tighten the electrode fixing bolts.

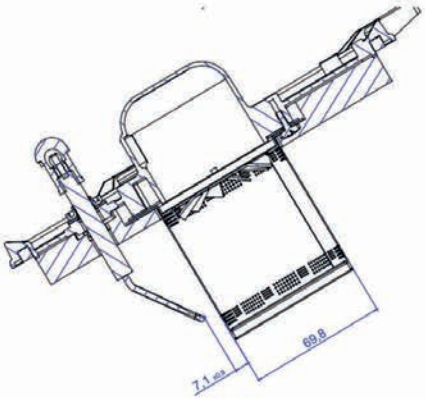

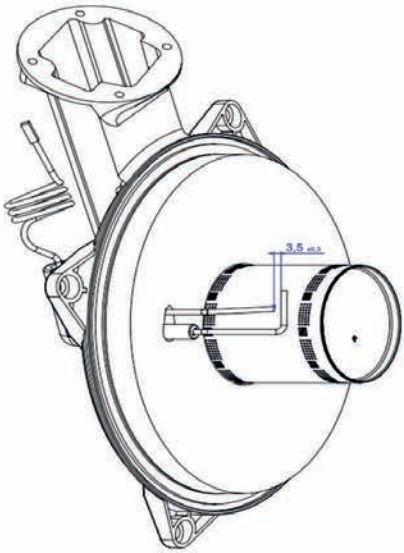

Attention

Tighten the bolts so that the structural elements are not damaged and the normal functioning of the system is guaranteed.

Cleaning of heat exchanger surfaces

COPA recommends annual maintenance/inspection of thermal elements - linking lack of maintenance to loss of boiler warranty.

Sequence of steps for internal cleaning of the combustion chamber:

If unburned deposits (especially in the lower part of the heat exchanger) are found during the inspection of the combustion chamber, they must be removed as follows.

1. Preliminary vacuuming of deposits

2. Clean the spirals with a non-metallic bristle brush.

3. Vacuum the deposits.

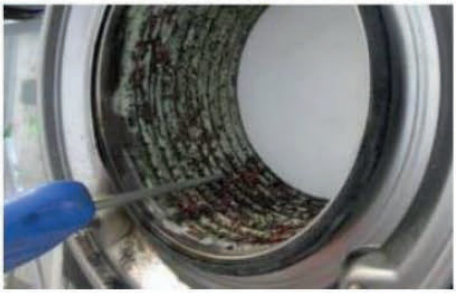

4. Blow out the spaces between the heat exchanger spirals under high pressure.

5. Final vacuuming of deposits.

6. Flush the coils of the heat exchanger with water.
7. Check the condensate drainage.
8. Clean the siphon.

Attention

Scratches on the heat exchanger surface in contact with hot gas can cause corrosion. This may cause existing deposits to build up in the coil gaps.

Do not clean the heat exchanger surfaces with a metal brush.

Avoid damage by flushing water. Cover electronic components with a suitable material to ensure watertightness.

Indication

Discolouration of the heat exchanger surface is a normal operating phenomenon. It does not affect the function and service life of the heat exchanger. It is not necessary to use chemical cleaning agents.

Chimney outlet
If the inspection reveals damage to the flue gas vent pipe connection and burner door gaskets, they must be replaced.

Thermal insulation of the door
If the door insulation shows signs of damage, it must be replaced.

Burner door seal
If it shows signs of damage, it must be replaced. The O-ring must be replaced every two years.

Burner
The burner does not require maintenance. If it shows signs of damage, it must be replaced.

Electrode
It is necessary to check the integrity of the wires, the absence of aluminum oxide deposits, and if signs of damage are detected, the electrode must be replaced.

Back thermal insulation
The rear thermal insulation panel (silica fiber) located at the rear of the combustion chamber must be checked annually and, if it is damaged or cracked, it must be replaced.

Checking the condensate drain and cleaning the siphon

1. Remove the siphon from the hydraulic unit, prevent condensate from escaping.
2. Disconnect the supply hose from the siphon.
3. Clean the siphon.
4. Reconnect the supply hose.
5. Put the siphon back on the drain connection.
6. Check the correct position of the connectors.
7. Fill the siphon with water by pouring approximately 0.3 liters of water into the combustion chamber.
8. Check that the condensate drainage is unobstructed and tightness of the connections.

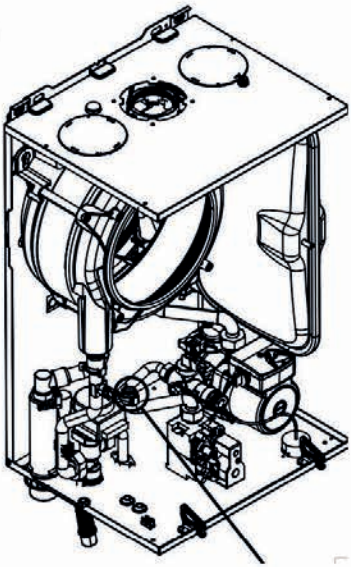

Inspection And Cleaning Of The Plate Heat Exchanger

Close the boiler on the heating and DHW side and empty it.

Check the DHW circuit connections for scale and the boiler circuit connections for dirt. If necessary, clean the plate heat exchanger or replace it.

Indication
Remaining water may leak out of the plate heat exchanger. Take measures to protect electrical components and surrounding objects from water ingress.

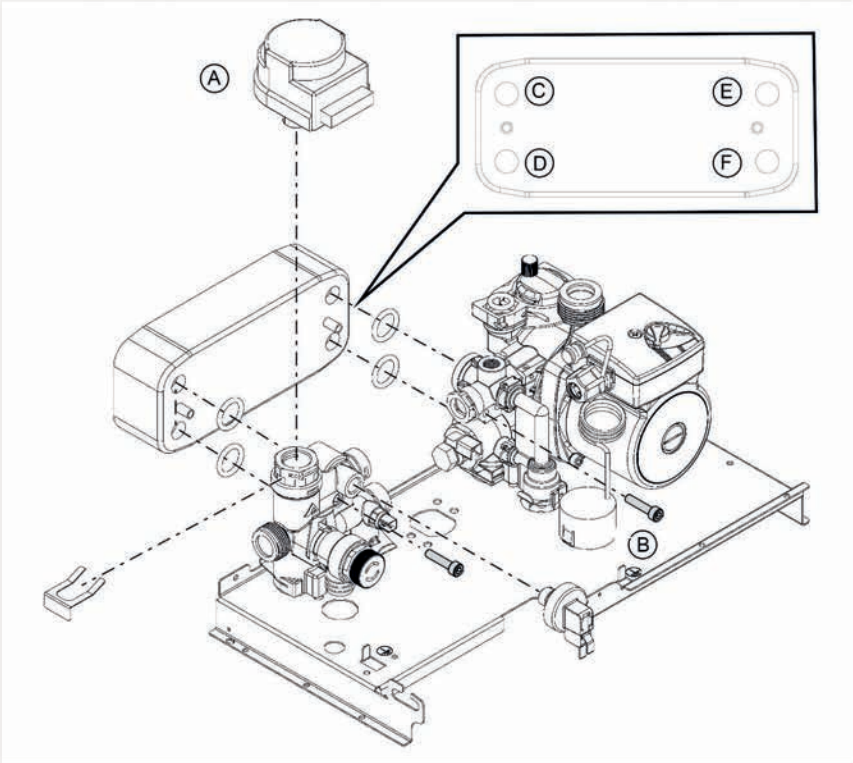

1. Remove the retaining clip and Remove the actuator.
2. Loosen the 2 screws and remove the plate heat exchanger together with the seals
3. Reassemble the plate heat exchanger in reverse order using new seals. Tightening torque of the fixing screws: 4 Nm.
4. Reassemble the hot water boiler in reverse order.
5. Fill the boiler with water, pump (remove air) and check the tightness.

Indication
During installation, ensure the position of the mounting holes and the correct seating of the seals. Ensure the correct position when mounting the flow heat exchanger. Observe the markings

Mounting the burner

1. Install the burner and tighten the mounting screws crosswise.

2. Insert a new seal. Tighten the threaded connection of the gas connection pipe firmly.

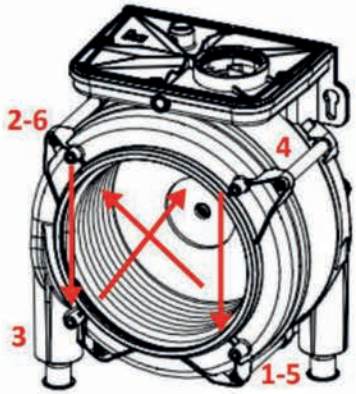

3. Connect the venturi extension to the ventilator.

4. Connect the electrical cables of the electric fan motor, gas combination fitting, ignition unit and electrodes.

5. Open the gas valve and turn on the power supply.

6. Check the tightness of the gas path connections.

Indication
Tighten the screws so that the structural elements are not damaged and the normal functioning of the system is guaranteed.

Tightening forces:
1. Burner door tightening torque 6.3 N.m
2. Tightening force of the electrodes 3,5 N.m
3. Tightening force of the burner elements 4 N.m

Checking The Tightness Of Gas Line Components At Operating Pressure

Danger
Gas leaks can cause an explosion.
Check for leaks in the gas path components.

Attentiont
The use of an aerosol leak detector can lead to malfunctions. Do not allow the aerosol leak detector to reach the electrical contacts or the diaphragm opening on the gas valve.

Checking The Diaphragm Expansion Tank And The System Pressure

The test should be carried out on a cold system.
1. Read the current pressure on the pressure gauge.

2. Empty the system to the extent that the pressure gauge shows 0 bar or close the cap valve on the expansion tank (if external) and depressurize the system

1. If the inlet pressure of the expansion tank is lower than the static pressure of the system: inject nitrogen through the measuring nipple until the inlet pressure exceeds the static pressure of the system by 0.1 - 0.2 bar (10 - 20 kPa).

2. Add water (see 16) until the filling pressure on the cooled down system is min. 0.8 bar (0.08 MPa) and exceeds the inlet pressure of the expansion vessel by 0.1 - 0.2 bar (10 - 20 kPa). Permissible operating pressure: 3 bar (0.3 MPa)

Checking the NTC Temperature Sensors

Mounting the Burner

The outdoor temperature sensor, the supply and return line sensor and the DHW sensor have the same NTC10 characteristic.

To check the sensor, measure its resistance at a certain temperature and compare it with the graph.

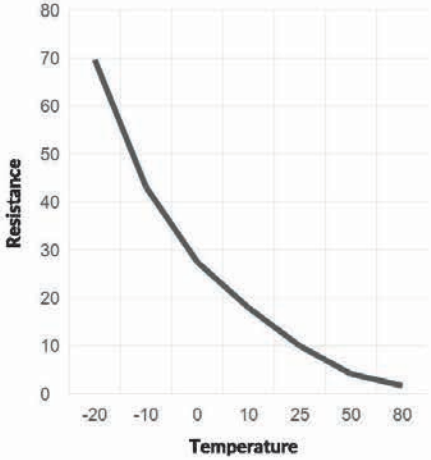

Instruction Of The Plant User

The installer is obliged to hand over the operating instructions to the user and instruct the user in the operation of the system.

After installation, the installer must label the flue gas removal system and instruct the user to ensure its proper and safe operation.

NOTES

GARANTİ BELGESİ

GARANTİ ŞARTLARI

1) Garanti süresi, kombinin teslim tarihinden itibaren başlar ve 2 yıldır.

2) Kombi, yetkili montörler tarafından Montaj ve Kullanım Kılavuzunda belirtilen şartlara göre monte edildiği ve kullanıldığı, İlk çalıştırması işleminin, Bakımının, onarımının ve başka nedenlerle müdahalenin yalnızca yetkili servis tarafından gerçekleştirilmiş şartıyla, COPA tarafından bütün parçaları dahil olmak üzere tamamı, işçilik ve üretim hatalarına karşı, Ürünün teslim tarihinden itibaren 2 (iki) yıl süre ile garanti edilmiştir.

3) Kombinin 6502 sayılı Tüketicinin Korunması Hakkında Kanunun 8. maddesine göre ayıplı olduğunun anlaşılması durumunda, yine aynı kanunun 11. maddesinde yer alan; Sözleşmeden dönme, Satış bedelinden indirim isteme, Ücretsiz onarılmasını isteme, Satılanın ayıpsız bir misli ile değiştirilmesini isteme, haklarından birini kullanabilirsiniz.

4) Bu haklardan ücretsiz onarım hakkını kullanarak; işçilik masrafı, değiştirilen parça bedeli ya da başka herhangi bir ad altında hiçbir ücret talep edilmeden kombinizin onarımı yetkili servisimiz tarafından yapılır. Arızanın giderilmesi konusunda uygulanacak teknik yöntemlerin belirlenmesi ve değiştirilecek parçaların saptanması tamamen firmamıza aittir.

5) Ücretsiz onarım hakkını kullanarak kombinin;

- Garanti süresi içinde tekrar arızalanması, tamiri için gereken azami sürenin aşılması,
  Tamirinin mümkün olmadığının, yetkili servisimiz veya fabrikamız tarafından bir raporla belirlenmesi durumlarında; kombinin bedel iadesini, ayıp oranında bedel indirimini veya imkan varsa kombinin ayıpsız
  misli ile değiştirilmesini satıcıdan talep edebilirsiniz.

7) Kombinin tamir süresi 20 iş gününü geçemez. Bu süre, garanti süresi içerisinde kombiye ilişkin arızanın Yetkili Servisimize veya satıcıya bildirimi tarihinde, garanti süresi dışında ise kombinin Yetkili Servisimize teslim tarihinden itibaren başlar. Kombinin arızasının 10 iş günü içerisinde giderilememesi halinde, firmamız; kombinin tamiri tamamlanıncaya kadar, benzer özelliklere sahip başka bir kombi tüketicinin kullanımına tahsis edilir. Ürünün garanti süresi içerisinde arızalanması durumunda, tamirde geçen süre garanti süresine eklenir.

8) Kombinin kullanma kılavuzunda yer alan hususlara aykırı kullanılmasından kaynaklanan arızalar garanti kapsamı dışındadır.

9) Garantiden doğan haklarının kullanılması ile ilgili olarak çıkabilecek uyuşmazlıklarda yerleşim yerinin bulunduğu veya tüketici işleminin yapıldığı yerdeki Tüketici Hakem Heyetine veya Tüketici Mahkemesine baş vurabilirsi-

GARANTİ BELGESİ

İTHALATÇI - İMALATÇI FİRMA

copa

COPA ISI SİSTEMLERİ SAN. VE TİC. A.Ş.
Minareliçavuş OSB Mah. Ceviz Cad. No: 21
16220 Nilüfer, Bursa / TURKEY
Tel: +90 224 324 74 00

YETKİLİ TEKNİK SERVİS

Ünvanı:
Adresi:
Telefon / Faks:
İlk Çalıştırma Tarihi:

Tarih, Kaşe ve İmza

• Yetkili COPA Servisi tarafından doldurulacaktır.

YETKİLİ SATICI VE ÜRÜN

Ünvanı:
Adresi:
Telefon / Faks:
Fatura Numarası:
Fatura Tarihi:

Tarih, Kaşe ve İmza

Ürünün Cinsi : KOMBİ
Ürünün Markası : COPA
Ürünün Modeli : Ultimix 18 kW

Barkod veya Seri Numarası

Teslim Tarihi ve Yeri:
Azami Tamir Süresi: 20 iş günü
Garanti Süresi: 2 Yıl

• Yetkili COPA Servisi tarafından doldurulacaktır.

GARANTİ ŞARTLARI İÇİN KULLANICILARIN DİKKAT ETMESİ GEREKENLER HUSUSLAR

COPA Tarafından verilen bu garanti, mamulün normalin dışında kullanılmasından doğacak arızaların giderilmesini kapsamadığı gibi, aşağıdaki durumlar da garanti dışıdır :

1. İlk çalıştırması COPA Yetkili Servisleri tarafından yapılmamış cihazlarda oluşabilecek hasar ve arızalar,

2. Mamulün Kullanma Kılavuzunda yer alan hususlara aykırı ve amaç dışı kullanılmasından meydana gelen hasar ve arızalar,

3. Hatalı tip seçiminden kaynaklanan hasar ve arızalar,

4. Yetkili Servislerimiz dışındaki kişilerce yapılan bakım ve onarımlar sebebi ile oluşan hasar ve arızalar,

5. Mamulün tesliminden sonra nakliye, yükleme, boşaltma, depolama, fiziki etki (Çarpma, çizme, kırma) ve kimyevi etkenlerle meydana gelen hasar ve arızalar,

6. Yangın ve yıldırım düşmesi ile meydana gelen hasar ve arızalar,

7. Hatalı yakıt kullanılması ve uygunsuz yakıt özelliklerinden doğan hasar ve arızalar,

8. Standartlar dışındaki Voltaj düşüklüğü veya fazlalığı; topraksız priz kullanılması; hatalı elektrik tesisatından meydana gelen hasar ve arızalar;

9. Garanti konusu cihazla birlikte bir sistem içinde kullanılan başkaca ürün ve aksesuarlardan dolayı cihazda veya kullanım alanında meydana gelebilecek hasar ve arızalar,

10. Donma/buzlanma sonucu cihazı veya atmosfere açık (korunaksız balkon vb.) mekanlarda kullanım nedeniyle meydana gelen arızalar ve hasarlar,

11. Ürün Tip Etiketi ve Garanti Belgesinin tahrif edilmesi,

12. Cihaz kullanım kılavuzunda tanımlanmış olan olması gereken su sertlik değerlerinin dışında, kirli ve sert (KİREÇLİ) su ile kullanılmasından doğan hasar ve arızalar.

Not: Yukarıda belirtilen arızaların giderilmesi, ücret karşılığında yapılır. Garanti, bu belgenin diğer açıklamalarında belirtilen süre içinde ve yalnızca mamulde meydana gelecek arızalar için geçerlidir.

Değerli Müşterimiz, sizlere daha iyi hizmet vermek için, ürünlerimizle ilgili her türlü hizmet ihtiyacınızda; Müşteri İletişim Merkezimizin **444 26 72** numaralı telefonunu arayarak, Gerekli ise yetkili servislerimize başvurarak veya web sitemizden bizlere ulaşabilirsiniz.

Uyulması Gereken Diğer Öneriler:

1. Kombinizin ilk çalıştırma işlemi yapıldığı zaman Yetkili Servis tarafından verilen teknik servis belgesini ve cihazın faturasının bir kopyası ile Yetkili Satıcınıza onaylattırdığınız Garanti Belgesini saklayınız.

2. Ürününüzü montaj ve kullanma kılavuzu esaslarına göre kullanınız.

3. Servise ihtiyacınız olduğunda Müşteri İletişim Merkezimiz için **444 26 72** numaralı telefonu arayınız.

4. Alınan hizmet sonrasında servis teknisyeninden aldığınız "Hizmet Belgesini" saklayınız. Alacağınız Hizmet Belgesi, ileride cihazınızda meydana gelebilecek herhangi bir sorunda size yarar sağlayacaktır.

5. Sanayi Bakanlığınca belirtilen, ürün kullanım ömrü 10 yıldır.

copa

TR & EN.2025

COPA ISI SİSTEMLERI SAN. VE TİC. A.Ş.

Genel Merkez
Minareliçavuş OSB Mah. Ceviz Cad. No: 21 16220 Nilüfer, BURSA
T : +90 224 324 74 00 F : +90 224 219 74 70

İstanbul Şube
Caddebostan Mah. Bağdat Caddesi No: 286 Köseoğlu Apt. Kat: 3 Daire: 5-6 Kadıköy, İstanbul, TÜRKİYE

copa.com.tr

/copaisisistemleri

Müşteri Hizmetleri
444 2672 copa